"ԱՐԽԻ - ՏՈՒՐ" ՍՊԸ
"ARCHI-TUR" LLC
"АРХИ - ТУР" ООО
ք. Աշտարակ, Ծահագիվի 35 հեռ. 093 997222

ՀԱՄԱՁԱՅՆԵՑՎԱԾ Է՝
ՀԱՅԱՍՏԱՆԻ ՀԱՆՐԱՊԵՏՈՒԹՅՈՒՆ

Խոյ համայնքի ղեկավար Լյուդվիկ Յայլոյան

ԽՈՅԻ ՀԱՄԱՅՆՔԱՊԵՏԱՐԱՆԻ ԿԱՐԻՔՆԵՐԻ ՀԱՄԱՐ ԽՈՅ ՀԱՄԱՅՆՔԻ ԴՈՂՍ ԲՆԱԿԱՎԱՅՐԻ ՖՈՒՏԲՈԼԻ ԴԱՇՏԻ ԿԱՌՈՒՑՄԱՆ ԵՎ ԿԻՑ ԽԱՂԱՀՐԱՊԱՐԱԿԻ ԿԱՌՈՒՑՄԱՆ ԱՇԽԱՏԱՆՔՆԵՐԻ ԿԱՏԱՐՄԱՆ ՆԱԽԱԳԾԱՆԱԽԱՀԱՇՎԱՅԻՆ ՓԱՍՏԱԹՂԹԵՐ

ՊԱՏՎԻՐԱՏՈՒ՝

ԽՈՅ ՀԱՄԱՅՆՔ N N ԱՄԽՀ-ԳՀԾՁԲ-25/35

" ԱՐԽԻ - ՏՈՒՐ " ՍՊԸ
" ARCHI - TUR " LLC
" АРХИ - ТУР " ООО
ք. Աշտարակ, Շահազիզի 35 հեռ. 093 997222

ԱՐԽԻ-ՏՈՒՐ

ՍԱՀՄԱՆԱՓԱԿ ՊԱՏԱՍԽԱՆԱՏՎՈՒԹՅԱՄԲ ԸՆԿԵՐՈՒԹՅՈՒՆ

ՏԻՏՂՈՍԱԹԵՐԹ

ԽՈՅԻ ՀԱՄԱՅՆՔԱՊԵՏԱՐԱՆԻ ԿԱՐԻՔՆԵՐԻ ՀԱՄԱՐ ԽՈՅ ՀԱՄԱՅՆՔԻ ԴՈՂՍ ԲՆԱԿԱՎԱՅՐԻ ՖՈՒՏԲՈԼԻ ԴԱՇՏԻ ԿԱՌՈՒՑՄԱՆ ԵՎ ԿԻՑ ԽԱՂԱՀՐԱՊԱՐԱԿԻ ԿԱՌՈՒՑՄԱՆ ԱՇԽԱՏԱՆՔՆԵՐԻ ԿԱՏԱՐՄԱՆ ՆԱԽԱԳԾԱՆԱԽԱՀԱՇՎԱՅԻՆ ՓԱՍՏԱԹՂԹԵՐ

ՊԱՏՎԻՐԱՏՈՒ՝

ԽՈՅ ՀԱՄԱՅՆՔ N N ԱՄԽՀ-ԳՀԾՁԲ-25/35

ԿԱՏԱՐՈՂ՝ «ԱՐԽԻ-ՏՈՒՐ» ՍՊԸ

ՆԳՁ՝ Կ.ՀՈՎԵՅԱՆ

ԲԱՑԱՏՐԱԳԻՐ

ԽՈՅԻ ՀԱՄԱՅՆՔԱՊԵՏԱՐԱՆԻ ԿԱՐԻՔՆԵՐԻ ՀԱՄԱՐ ԽՈՅ ՀԱՄԱՅՆՔԻ ԴՈՂՍ ԲՆԱԿԱՎԱՅՐԻ ՖՈՒՏԲՈԼԻ ԴԱՇՏԻ ԿԱՌՈՒՑՄԱՆ ԵՎ ԿԻՑ ԽԱՂԱՀՐԱՊԱՐԱԿԻ ԿԱՌՈՒՑՄԱՆ ԱՇԽԱՏԱՆՔՆԵՐԻ ԳՆՄԱՆ N ԱՄԽՀ-ԳՀԾՁԲ-25/35 պայմանագրի շրջանակներում :

Նախագծի համար հիմք են հանդիսացել երկկողմանի պայմանագիրը, տեխնիկական բնութագիրը, գեոդեզիական չափագրումները:

Չափագրության արդյունքներից և տարածքի ուսումնասիրությունից պարզվեցին իրականացվող հետևյալ աշխատանքները

- Տարածքի համահարթեցում
- Բետոնե եզրաքարերի կառուցում
- Անցուղիների ծածկույթի երեսապատում բետոնե սալիկներով
- Բուսահողի բաշխում սիզամարգորում, խոտի սերմի ցանում և ջրում
- Խաղասարքերի, նստարանների և աղբամանների համար նախատեսվող փոսորակների փորում
- Խաղասարքերի, նստարանների և աղբամանների համար նախատեսվող համապատասխան կոնստրուկտիվ լուծումների իրականացում և բետոնացում
- Խաղադաշտերի ավազով և խճով ծածկույթի իրականացում
- Խաղասարքերի տեղադրում /4 հատ/
- Նստարանների տեղադրում /4հատ/
- Աղբամանների տեղադրում /5 հատ/
- Ոռոգման համար խողովակների և ձևավոր մասերի մոնտաժում

ՆԱԽԱԳԾՈՎ ՆԱԽԱՏԵՍՎԱԾ ԽԱՂԱՍԱՐՔԵՐԸ, ՄԱՐԶԱՍԱՐՔԵՐԸ, ՆՍՏԱՐԱՆՆԵՐԸ ԵՎ ԱՂԲԱՄԱՆՆԵՐԸ ՆԱԽԱՏԵՍՎԵԼ Է ԻՐԱԿԱՆԱՑՆԵԼ ԳՈՐԾԱՐԱՆԱՅԻՆ ԱՐՏԱԴՐՈՒԹՅԱՆ ԱՊՐԱՆՔՆԵՐՈՎ, ԳՈՒՅՆԸ , ՏԵՍՔԸ ԵՎ ՄՈՆՏԱԺՄԱՆ ՏԵՂԸ ՆԱԽԱՊԵՍ ՀԱՄԱՁԱՅՆԵՑՆԵԼ ՊԱՏՎԻՐԱՏՈՒԻ ԵՎ ՆԱԽԱԳԾՈՂԻ ՀԵՏ:

			ՀՀ ԱՐՄԱՎԻՐԻ ՄԱՐԶԻ ԽՈՅ ՀԱՄԱՅՆՔ N ԱՄԽՀ-ԳՀԾՁԲ-25/35			
ՏՆՕՐԵՆ	Գ.ԿԱՐԱՊԵՏՅԱՆ		ԽՈՅԻ ՀԱՄԱՅՆՔԱՊԵՏԱՐԱՆԻ ԿԱՐԻՔՆԵՐԻ ՀԱՄԱՐ ԽՈՅ ՀԱՄԱՅՆՔԻ ԴՈՂՍ ԲՆԱԿԱՎԱՅՐԻ ՖՈՒՏԲՈԼԻ ԴԱՇՏԻ ԿԱՌՈՒՑՄԱՆ ԵՎ ԿԻՑ ԽԱՂԱՀՐԱՊԱՐԱԿԻ ԿԱՌՈՒՑՄԱՆ ԱՇԽԱՏԱՆՔՆԵՐԻ ԿԱՏԱՐՄԱՆ ՆԱԽԱԳԻԾ	ՓՈՒԼ	ԹԵՐԹ	ԹԵՐԹԵՐ
ՆԱԽԱԳԾՈՂ	Կ ՀՈՎԵՅԱՆ			ԵԿ	1	17
			ԲԱՑԱՏՐԱԳԻՐ , ԸՆԴՀԱՆՈՒՐ ՏՎՅԱԼՆԵՐ	«ԱՐԽԻ-ՏՈՒՐ» ՍՊԸ		

Աշխատանքների ժամանակացույց

N/N	ԱՇԽԱՏԱՆՔԻ ԱՆՎԱՆՈՒՄԸ	Օրեր							
		8	8	8	8	8	8	8	8
1	Խճի լիցքի աշխատանքներ								
2	Հատակների իրականացում								
3	Ռեզինե հատակների իրականացում								
4	ՅԴ ցանկապատի իրականացում								
5	Դռների տեղադրում,ներկման աշխատանքներ								
6	Տարածքի մաքրում								

			ՀՀ ԱՐՄԱՎԻՐԻ ՄԱՐԶԻ ԽՈՑ ՀԱՄԱՅՆՔ N ԱՌԽ-ԳՀԶՁԲ-25/35			
ՏՆՕՐԵՆ	Գ.ԿԱՐԱՊԵՏՅԱՆ		ԽՈՑԻ ՀԱՄԱՅՆՔԱՊԵՏԱՐԱՆԻ ԿԱՐԻՔՆԵՐԻ ՀԱՄԱՐ ԽՈՑ ՀԱՄԱՅՆՔԻ ԴՈՂՍ ԲՆԱԿԱՎԱՅՐԻ ՖՈՒՏԲՈԼԻ ԴԱՇՏԻ ԿԱՌՈՒՑՄԱՆ ԵՎ ԿԻՑ ԽԱՂԱՀՐԱՊԱՐԱԿԻ ԿԱՌՈՒՑՄԱՆ ԱՇԽԱՏԱՆՔՆԵՐԻ ԿԱՏԱՐՄԱՆ ՆԱԽԱԳԻԾ	ՓՈՒԼ	ԹԵՐԹ	ԹԵՐԹԵՐ
ՆԱԽԱԳԾՈՂ	Կ ՀՈՎԵՅԱՆ			ԵԿ	2	17
			ԺԱՄԱՆԱԿԱՑՈՒՅՑ	«ԱՐԽԻ-ՏՈՒՐ» ՍՊԸ		

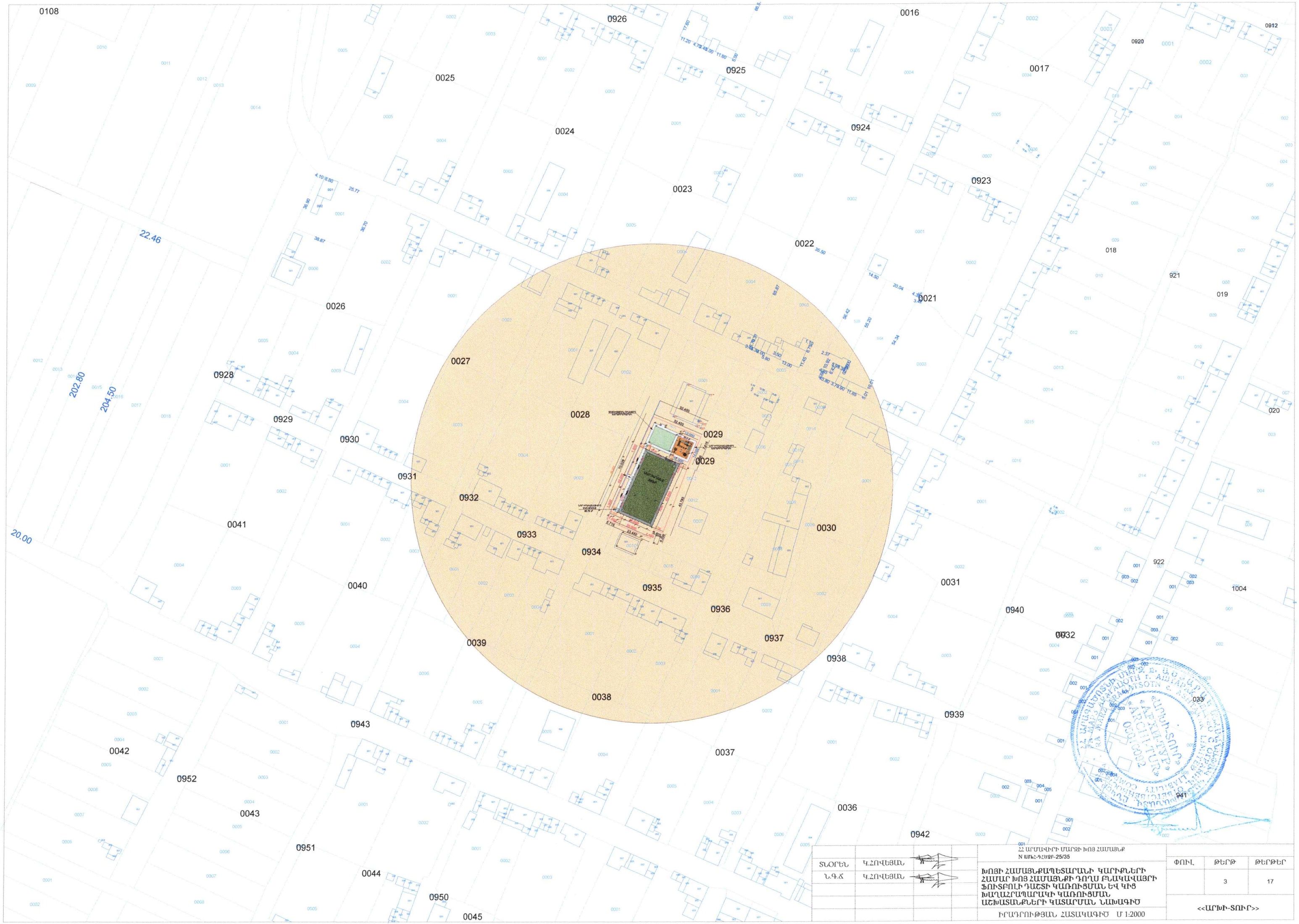

				ՀՀ ԱՐՄԱՎԻՐԻ ՄԱՐԶԻ ԽՈՑ ՀԱՄԱՅՆՔ N ԱՄՆ-ԳՀՄՔ-25/35	ՓՈՒԼ	ԹԵՐԹ	ԹԵՐԹԵՐ
ՏՆՕՐԵՆ	Կ.ՀՈՎԵՑՅԱՆ			ԽՈՑԻ ՀԱՄԱՅՆՔԱՊԵՏԱՐԱՆԻ ԿԱՐԻՔՆԵՐԻ ՀԱՄԱՐ ԽՈՑ ՀԱՄԱՅՆՔԻ ԴՈՂՍ ԲԱԿԱՎԱՅՐԻ ՖՈՒՏԲՈԼԻ ԴԱՇՏԻ ԿԱՌՈՒՑՄԱՆ ԵՎ ԿԻՑ ԽԱՂԱՀՐԱՊԱՐԱԿԻ ԿԱՌՈՒՑՄԱՆ ԱՇԽԱՏԱՆՔՆԵՐԻ ԿԱՏԱՐՄԱՆ ՆԱԽԱԳԻԾ		3	17
Ն.Գ.Ճ	Կ.ՀՈՎԵՑՅԱՆ				<<ԱՐԽԻ-ՏՈՒՐ>>		
				ԻՐԱԴՐՈՒԹՅԱՆ ՀԱՏԱԿԱԳԻԾ Մ 1:2000			

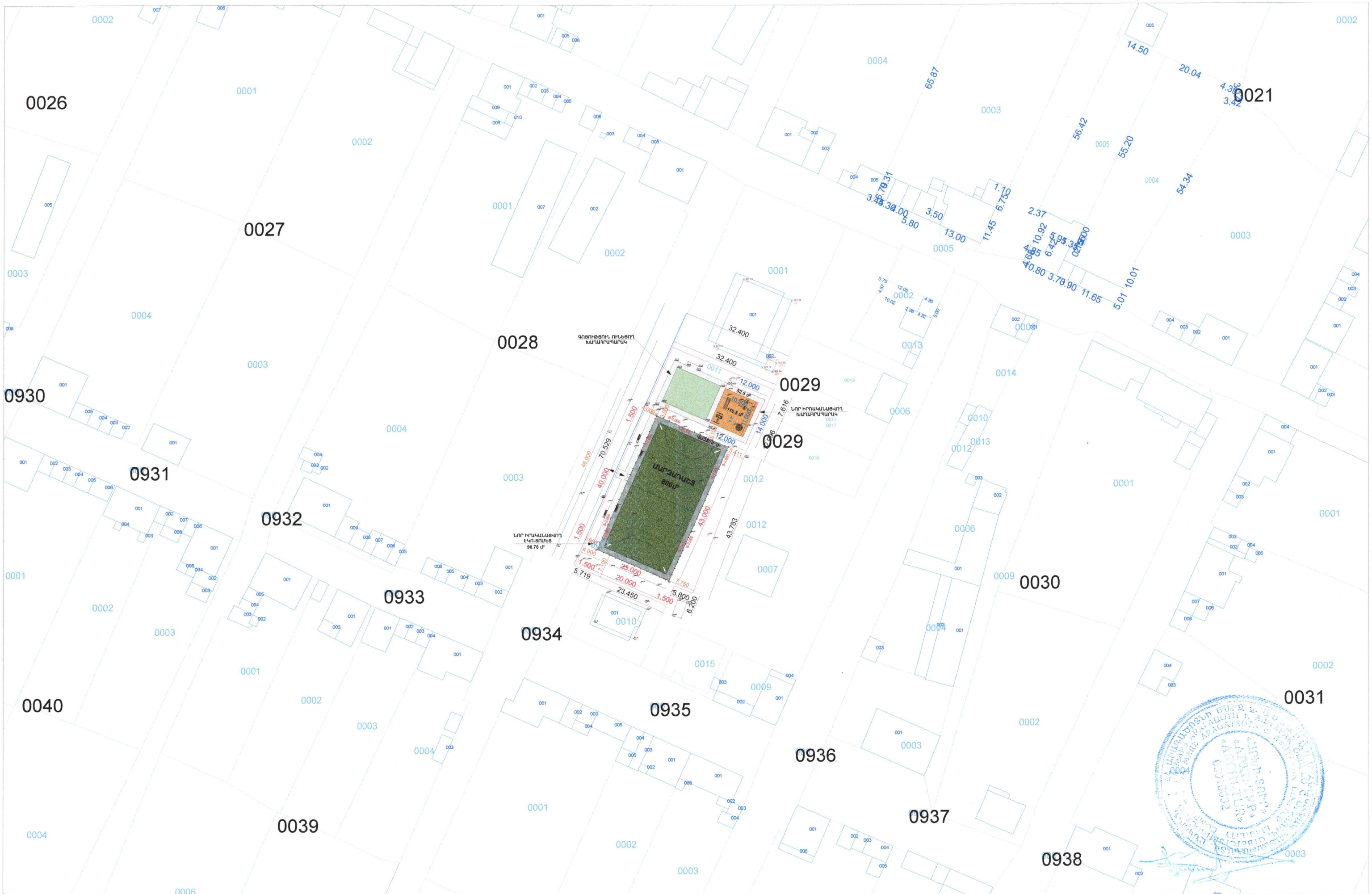

				ՀՀ ԱՐՄԱՎԻՐԻ ՄԱՐԶԻ ԽՈՑ ՀԱՄԱՅՆՔ N ԱԽԽ-Գ2/0ԳԲ-25/35		
ՏՆՕՐԵՆ	Կ.ՀՈՎԵՑԱՆ			ԽՈՑԻ ՀԱՄԱՅՆՔԱՊԵՏԱՐԱՆԻ ԿԱՐԻՔՆԵՐԻ ՀԱՄԱՐ ԽՈՑ ՀԱՄԱՅՆՔԻ ԴՈՂՍ ԲՆԱԿԱՎԱՅՐԻ ՖՈՒՏԲՈԼԻ ԴԱՇՏԻ ԿԱՌՈՒՑՄԱՆ ԵՎ ԿԻՑ ԽԱՂԱՀՐԱՊԱՐԱԿԻ ԿԱՌՈՒՑՄԱՆ ԱՇԽԱՏԱՆՔՆԵՐԻ ԿԱՏԱՐՄԱՆ ՆԱԽԱԳԻԾ	ՓՈՒԼ	ԹԵՐԹ	ԹԵՐԹԵՐ
Ն.Գ.Ճ	Կ.ՀՈՎԵՑԱՆ				Ա	4	17
				ԳԼԽԱՎՈՐ ՀԱՏԱԿԱԳԻԾ Մ 1:1000	<<ԱՐԽԻ-ՏՈՒՐ>>	

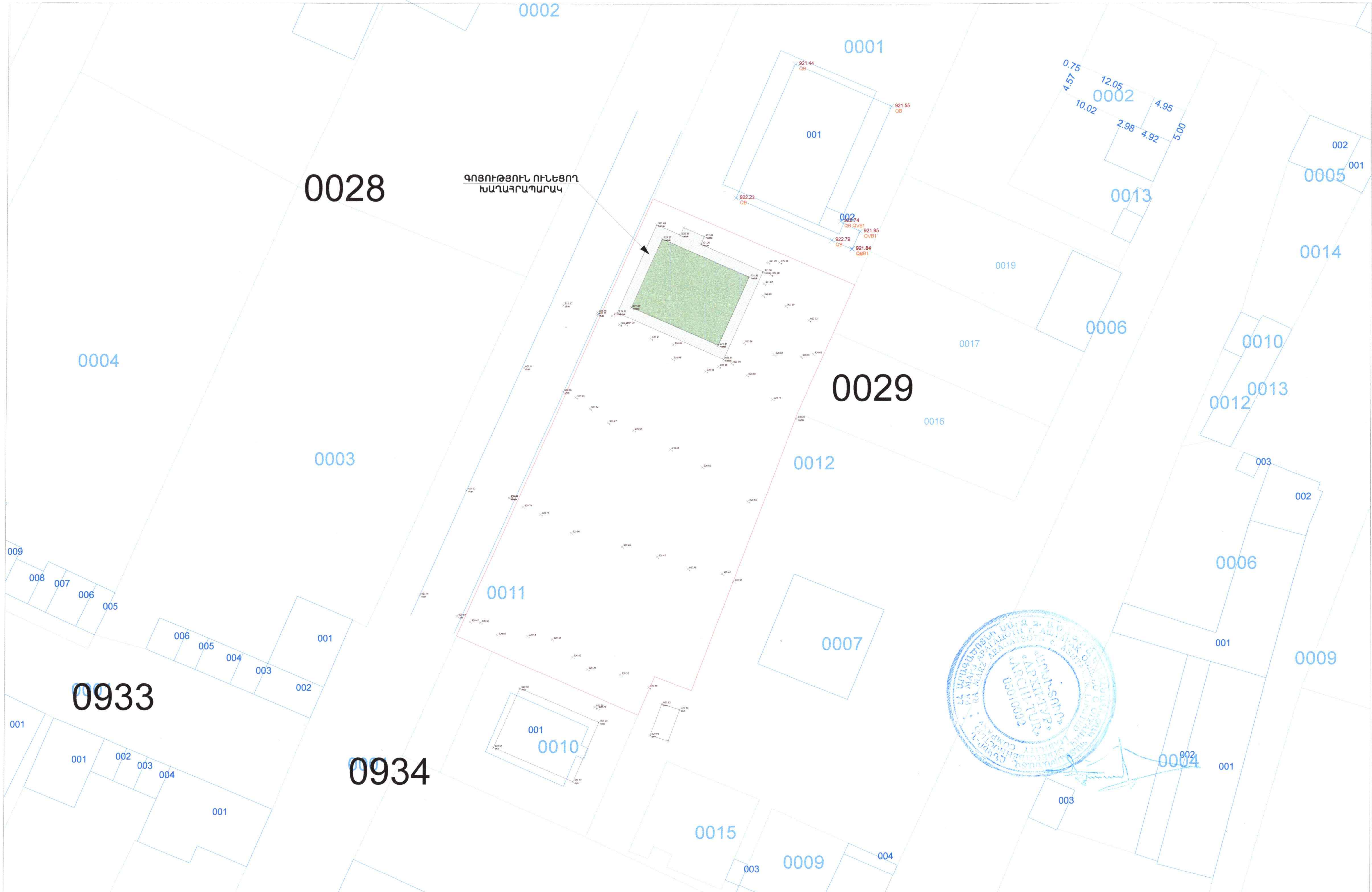

				ՀՀ ԱՐՄԱՎԻՐԻ ՄԱՐԶԻ ԽՈՅ ՀԱՄԱՅՆՔ N ԱՄԽՀ-ԳՀՄՁԲ-25/35			
ՏՆՕՐԵՆ				ԽՈՅԻ ՀԱՄԱՅՆՔԱՊԵՏԱՐԱՆԻ ԿԱՐԻՔՆԵՐԻ ՀԱՄԱՐ ԽՈՅ ՀԱՄԱՅՆՔԻ ԴՈՂՍ ԲՆԱԿԱՎԱՅՐԻ ՖՈՒՏԲՈԼԻ ԴԱՇՏԻ ԿԱՌՈՒՑՄԱՆ ԵՎ ԿԻՑ ԽԱՂԱՀՐԱՊԱՐԱԿԻ ԿԱՌՈՒՑՄԱՆ ԱՇԽԱՏԱՆՔՆԵՐԻ ԿԱՏԱՐՄԱՆ ՆԱԽԱԳԻԾ	ՓՈՒԼ	ԹԵՐԹ	ԹԵՐԹԵՐ
Ն.Գ.Ճ	Կ.ՀՈՎԵՅԱՆ				Ա	5	17
				ԳԼԽԱՎՈՐ ՀԱՏԱԿԱԳԻԾ/ՉԱՓԱԳՐՈՒԹՅՈՒՆ Մ 1:500	<<ԱՐԽԻ-ՏՈՒՐ>>		

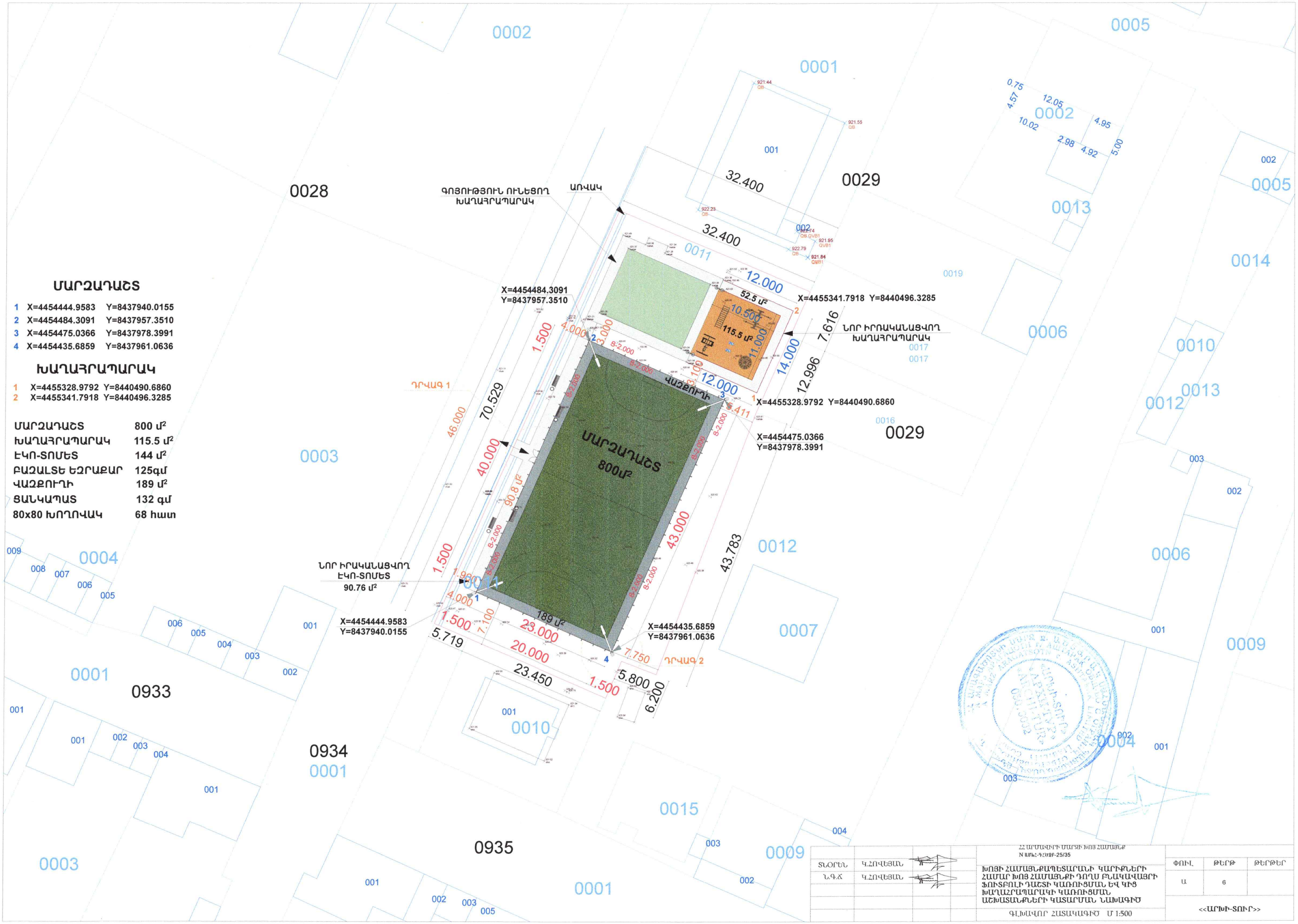

ՄԱՐԶԱԴԱՇՏ

1	X=4454444.9583	Y=8437940.0155
2	X=4454484.3091	Y=8437957.3510
3	X=4454475.0366	Y=8437978.3991
4	X=4454435.6859	Y=8437961.0636

ԽԱՂԱՀՐԱՊԱՐԱԿ

1	X=4455328.9792	Y=8440490.6860
2	X=4455341.7918	Y=8440496.3285

ՄԱՐԶԱԴԱՇՏ	800 մ²
ԽԱՂԱՀՐԱՊԱՐԱԿ	115.5 մ²
ԷԿՈ-ՏՈՄԵՏ	144 մ²
ԲԱՁԱԼՏԵ ԵԶՐԱՔԱՐ	125գմ
ՎԱՁՔՈՒԴԻ	189 մ²
ՑԱՆԿԱՊԱՏ	132 գմ
80x80 ԽՈՂՈՎԱԿ	68 հատ

				22 ԱՐՄԱՎԻՐԻ ՄԱՐԶԻ ԽՈՅ ՀԱՄԱՅՆՔ N ԱՄՆՀ-ԳՀՀՔ-25/35	ՓՈՒԼ	ԹԵՐԹ	ԹԵՐԹԵՐ
ՏԼՕՐԵՆ	Կ.ՀՈՎԵՑԱՆ			ԽՈՅԻ ՀԱՄԱՅՆՔԱՊԵՏԱՐԱՆԻ ԿԱՐԻՔՆԵՐԻ ՀԱՄԱՐ ԽՈՅ ՀԱՄԱՅՆՔԻ ԴՈՂՍ ԲՆԱԿԱՎԱՅՐԻ ՖՈՒՏԲՈԼԻ ԴԱՇՏԻ ԿԱՌՈՒՑՄԱՆ ԵՎ ԿԻՑ ԽԱՂԱՀՐԱՊԱՐԱԿԻ ԿԱՌՈՒՑՄԱՆ ԱՇԽԱՏԱՆՔՆԵՐԻ ԿԱՏԱՐՄԱՆ ՆԱԽԱԳԻԾ	Ա	6	
ՆԳՃ	Կ.ՀՈՎԵՑԱՆ			ԳԼԽԱՎՈՐ ՀԱՏԱԿԱԳԻԾ Մ 1:500	<<ԱՐԽԻ-ՏՈՒՐ>>		

Ցանկապատի ճակատ

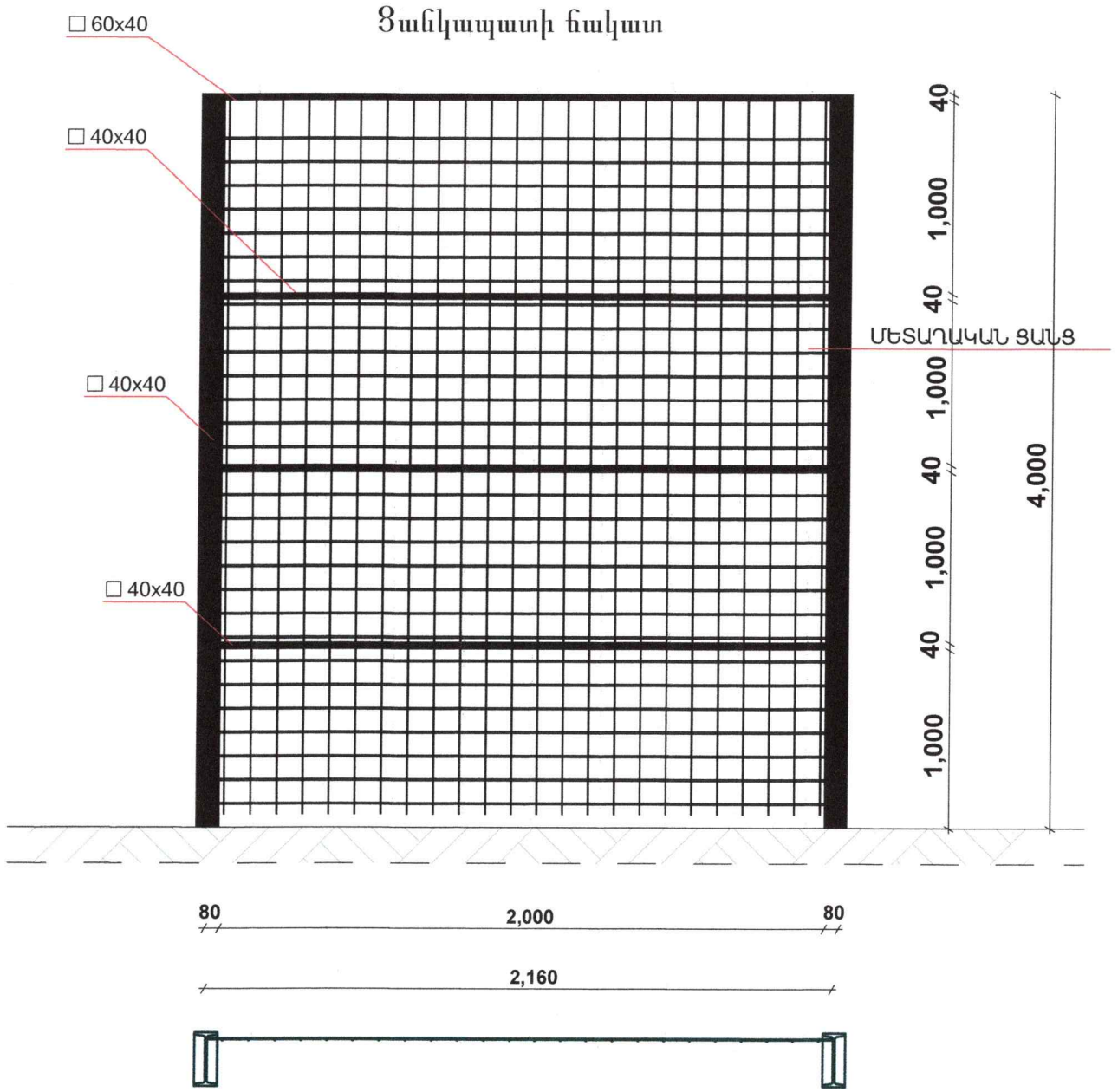

Դռան ճակատ

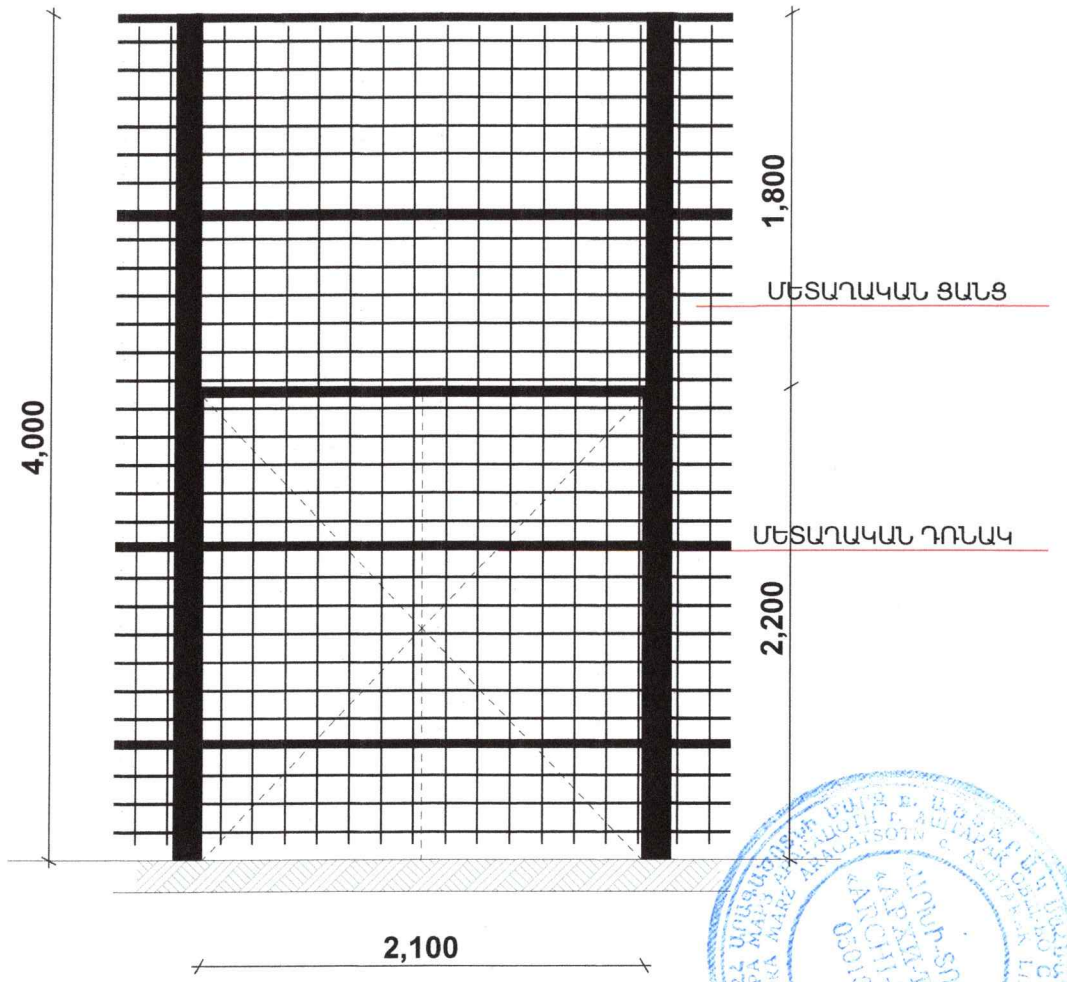

ՀԵՌԱՆԿԱՐ

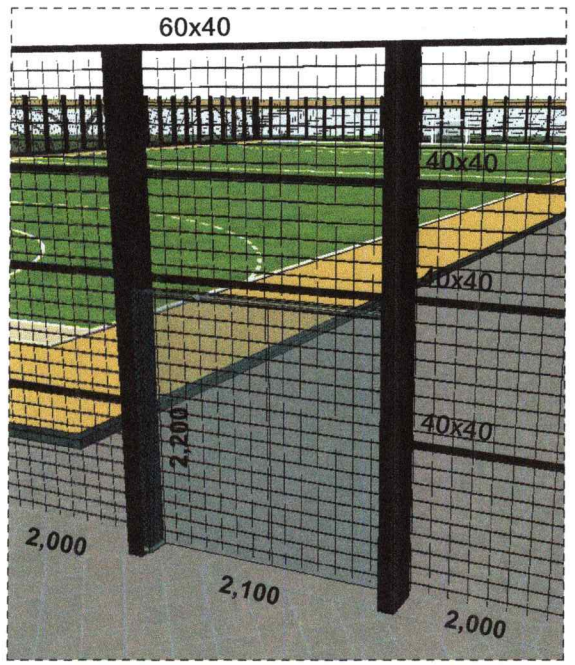

ԴՐՎԱԳ 1

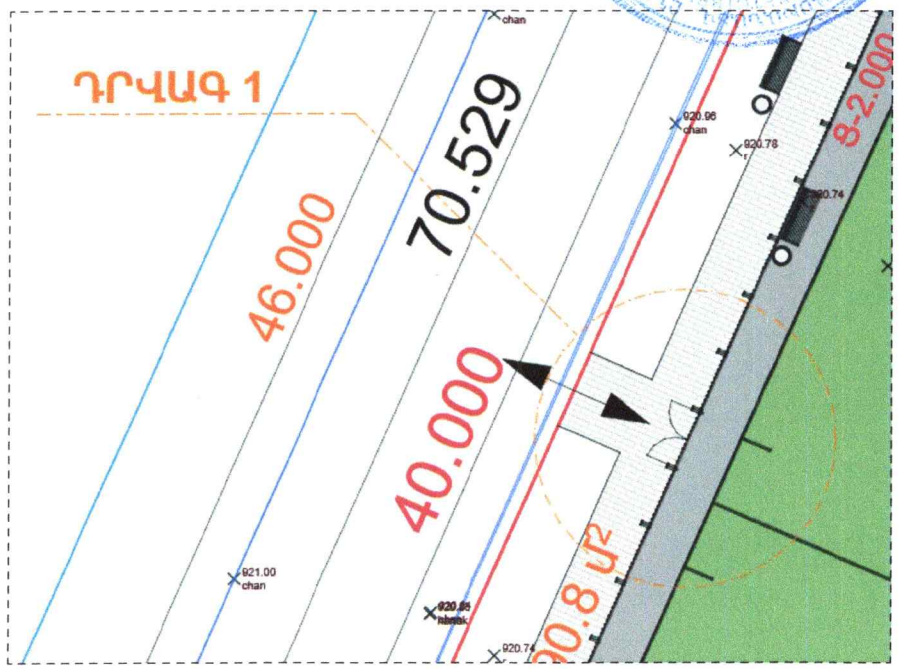

ՀԵՌԱՆԿԱՐ

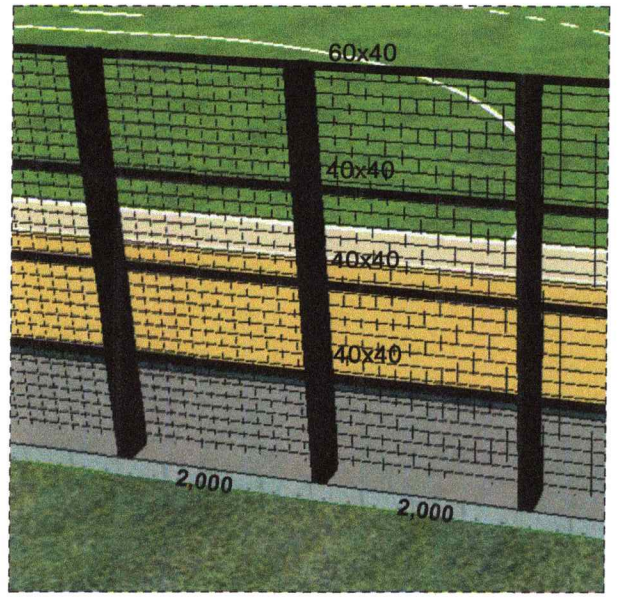

ԴՐՎԱԳ 2

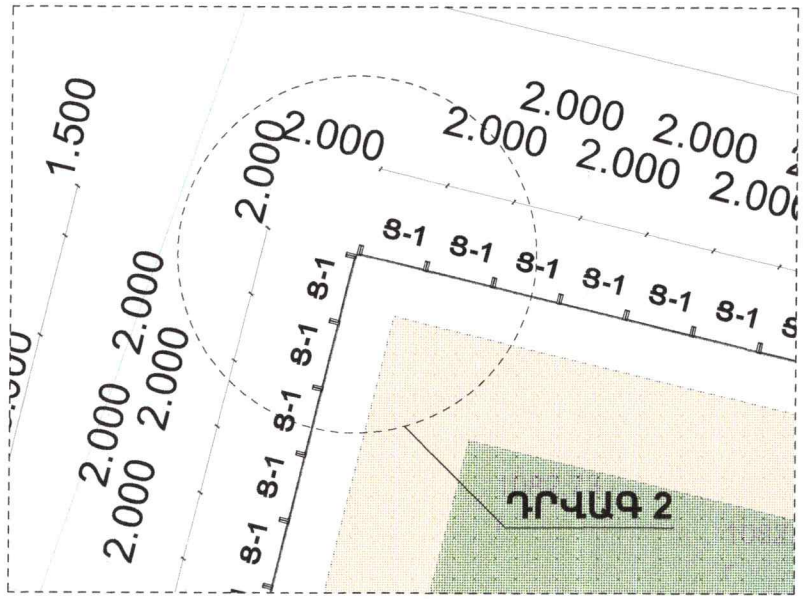

ՏՆՕՐԵՆ	Կ.ՀՈՎԵՑԱՆ			ՀՀ ԱՐՄԱՎԻՐԻ ՄԱՐԶԻ ԽՈՑ ՀԱՄԱՅՆՔ N ԱՄԽՀ-ԳՀՄՋԲ-25/35		
ՆԳՃ	Կ.ՀՈՎԵՑԱՆ			ԽՈՑԻ ՀԱՄԱՅՆՔԱՊԵՏԱՐԱՆԻ ԿԱՐԻՔՆԵՐԻ ՀԱՄԱՐ ԽՈՑ ՀԱՄԱՅՆՔԻ ԴՈՂՍ ԲՆԱԿԱՎԱՅՐԻ ՖՈՒՏԲՈԼԻ ԴԱՇՏԻ ԿԱՌՈՒՑՄԱՆ ԵՎ ԿԻՑ ԽԱՂԱՀՐԱՊԱՐԱԿԻ ԿԱՌՈՒՑՄԱՆ ԱՇԽԱՏԱՆՔՆԵՐԻ ԿԱՏԱՐՄԱՆ ՆԱԽԱԳԻԾ	ՓՈՒԼ	ԹԵՐԹ	ԹԵՐԹԵՐ
					ԱՆ	7	17
				ՄԵՏԱՂԱԿԱՆ ՑԱՆԿԱՊԱՏ	«ԱՐԽԻ-ՏՈՒՐ» ՍՊԸ		

ՃԱԿԱՏ , Մ1:25

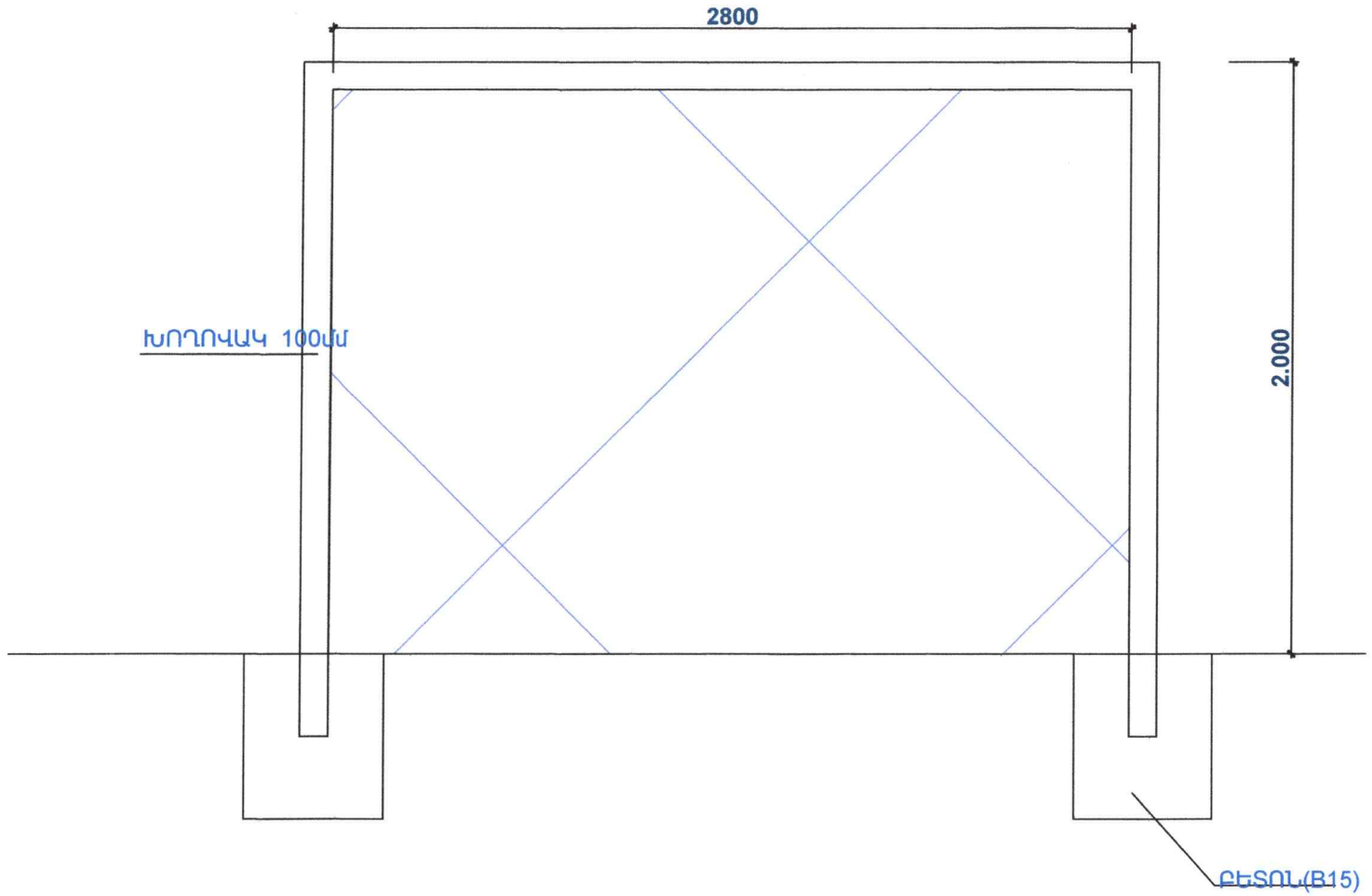

ԿՏՐՎԱԾՔ, Մ1:25

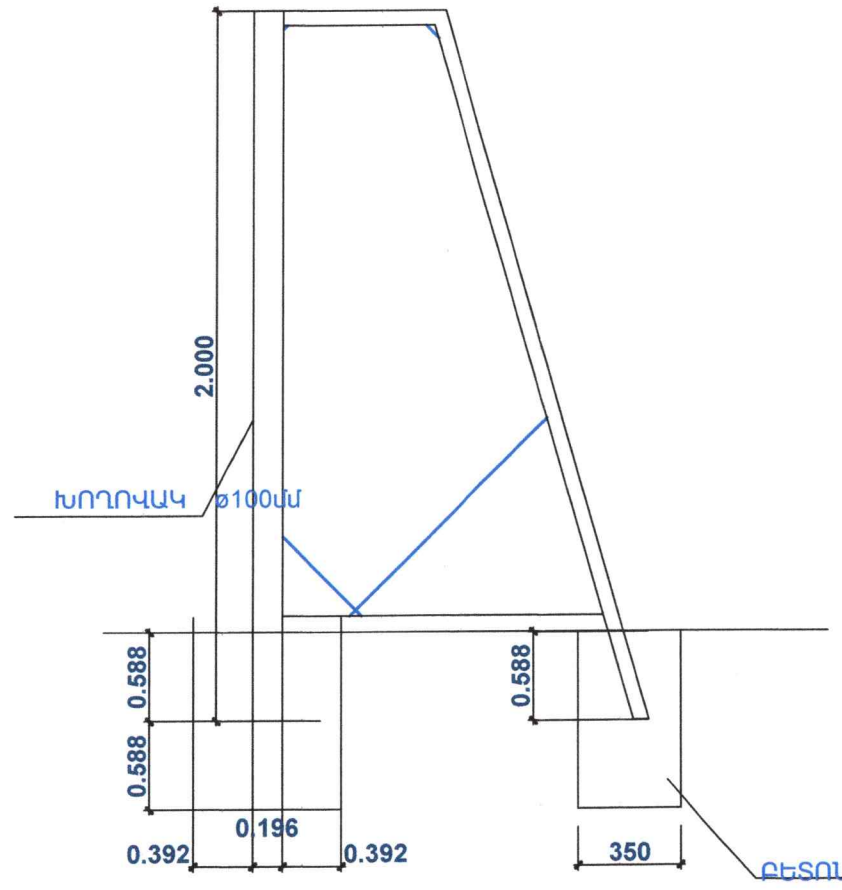

ՀԱՏԱԿԱԳԻԾ, Մ1:25

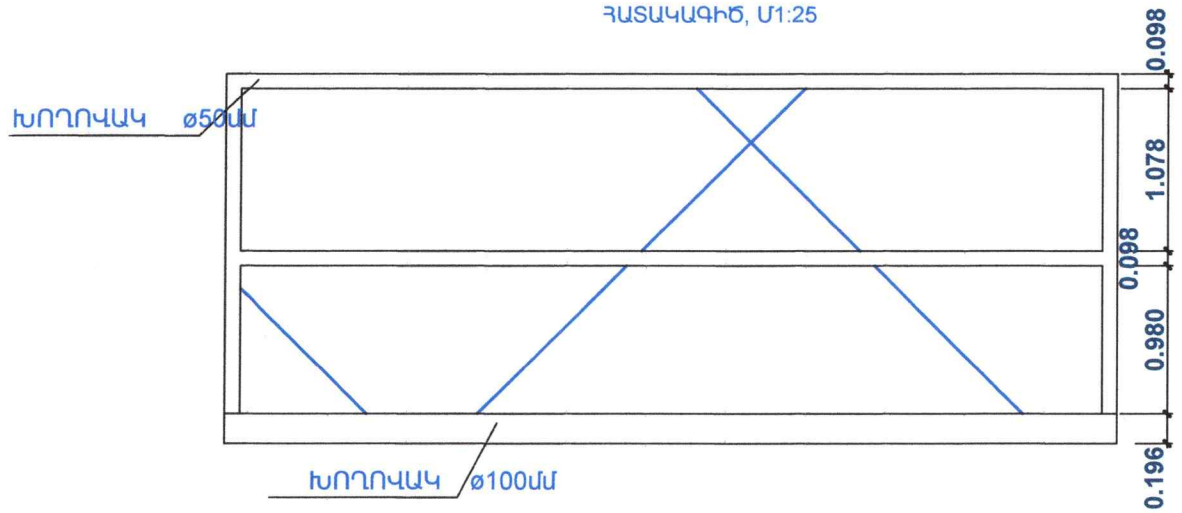

ՄԵԿ ԴԱՐՊԱՍԸ ՏԵՂԱԴՐԵԼՈՒ ՀԱՄԱՐ ՆԱԽԱՏԵՍՎՈՒՄ Է

1. ԲԵՏՈՆ(B15) - 0.45մ^3
2. ԽՈՂՈՎԱԿ ø100մմ - 7.60գծմ
3. ԽՈՂՈՎԱԿ ø50մմ - 11.50գծմ
4. ՑԱՆՑ -12.00մ^2

ՏՆՕՐԵՆ "ԱՐԽԻ-ՏՈՒՐ" ՍՊԸ	Կ. ՀՈՎԵՅԱՆ			ՀՀ ԱՐՄԱՎԻՐԻ ՄԱՐԶԻ ԽՈՑ ՀԱՄԱՅՆՔ N ԱՄԽՀ-ԳՀԾՁԲ-25/17			
Ն.Գ.Ճ.	Կ. ՀՈՎԵՅԱՆ			ՀՀ ՄԱՐԶ ԱՐՄԱՎԻՐ,ՀԱՄԱՅՆՔ ԽՈՑ ԳՅՈՒՂ ԱՅԳԵՇԱՏ (ԷՋՄԻԱՇՆԻ ՇՐՋ.) ԱՋԱՏՈՒԹՅԱՆ ՓՈՂՈՑ 37/5 ՀՈՂԱՄԱՍ ԽՈՑ ՀԱՄԱՅՆՔԻ ԱՅԳԵՇԱՏ ԲՆԱԿԱՎԱՅՐԻ ՖՈՒՏԲՈԼԻ ԴԱՇՏԻ ԿԱՌՈՒՑՄԱՆ ԱՇԽԱՏԱՆՔՆԵՐԻ ԿԱՏԱՐՄԱՆ ՆԱԽԱԳԻԾ	ՓՈՒԼ	ԹԵՐԹ	ԹԵՐԹԵՐ
					ԱՆ	8	17
				ՖՈՒՏԲՈԼԻ ԴԱՐՊԱՍ-2 հատ,ՃԱԿԱՏ, ՀԱՏԱԿԱԳԻԾ, Մ1:50; ԾԱՎԱԼՆԵՐ	«ԱՐԽԻ-ՏՈՒՐ» ՍՊԸ		

КОНСТРУКЦИИ ДОРОЖНЫХ ОДЕЖД. М. 1:20

ПРОЕЗДЫ

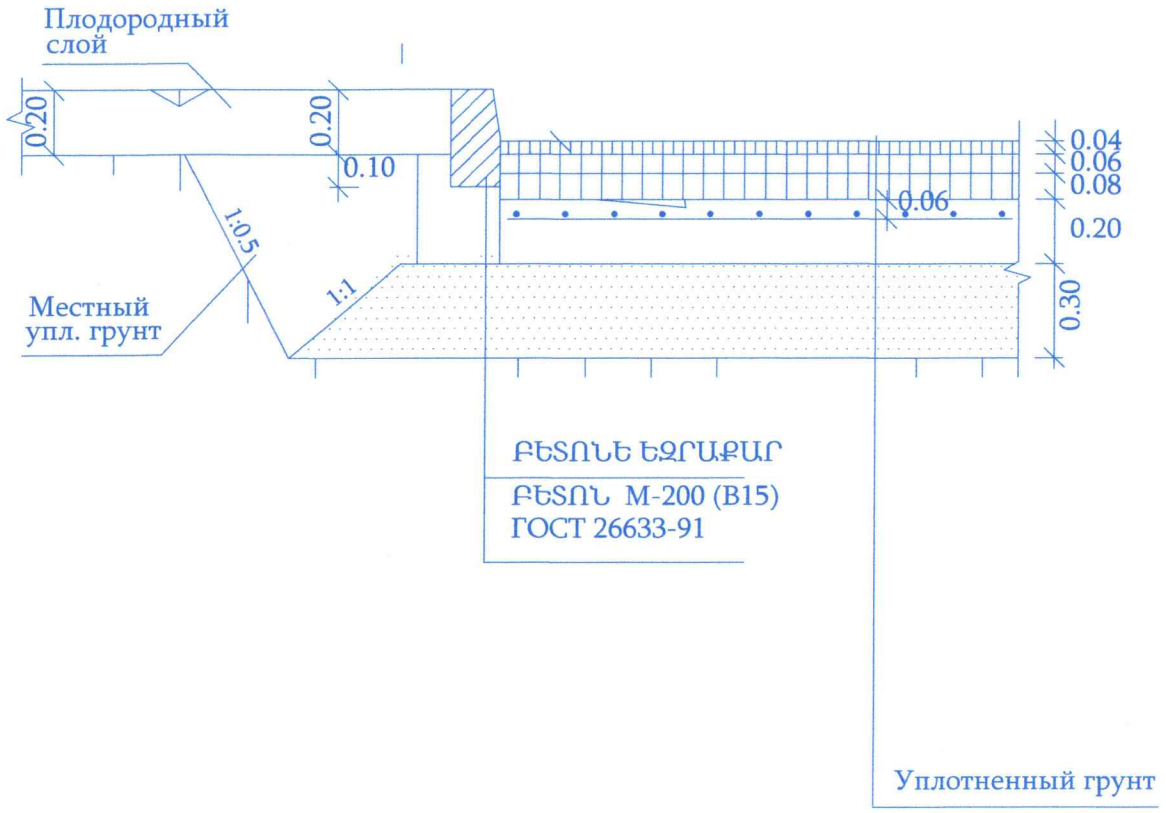

ТРОТУАРЫ

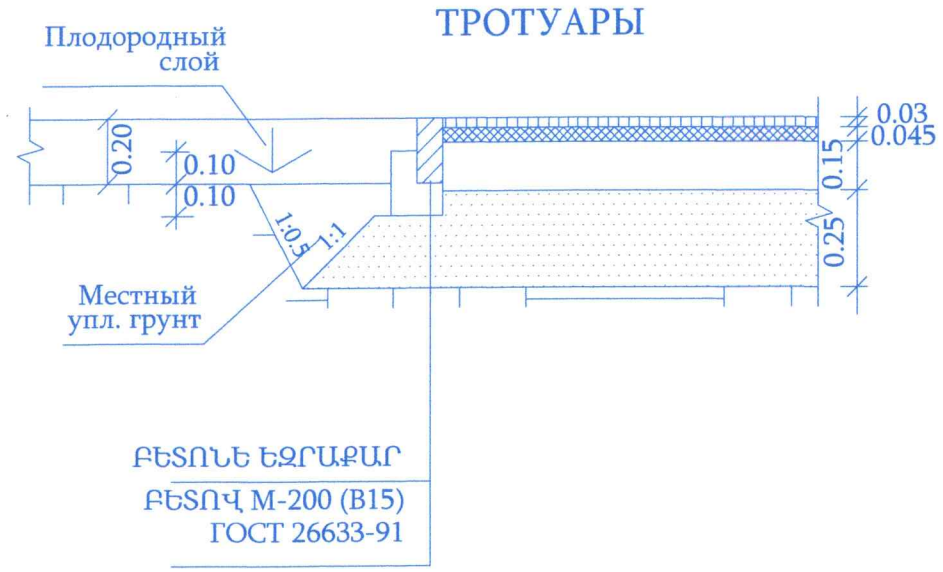

ПЛИТОЧНОЕ ПОКРЫТИЕ, тип1 (тип 2)

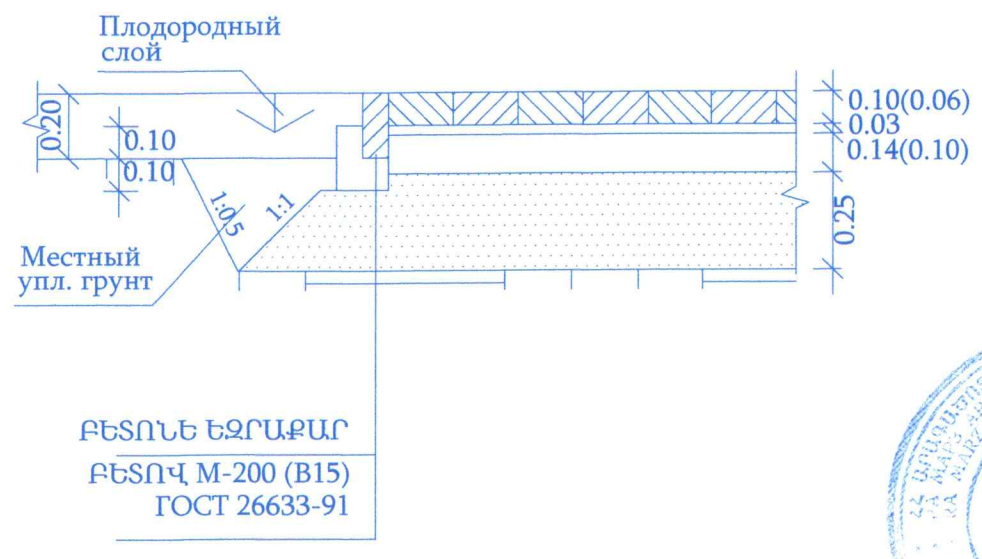

ОТМОСТКИ

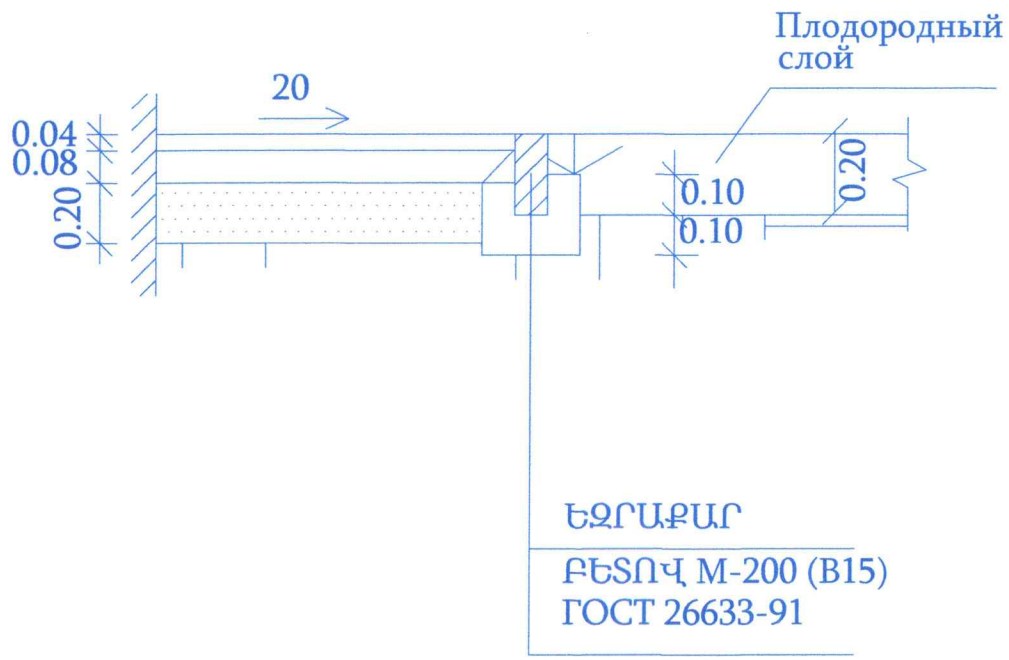

ՏՆՕՐԵՆ	Կ ՀՈՎԵՑԱՆ			ՀՀ ԱՐՄԱՎԻՐԻ ՄԱՐԶԻ ԽՈՑ ՀԱՄԱՅՆՔ N ԱՄԽՀ-ԳՀՇՁԲ-25/35			
ՆԱԽԱԳԾՈՂ	Կ ՀՈՎԵՑԱՆ			ԽՈՑԻ ՀԱՄԱՅՆՔԱՊԵՏԱՐԱՆԻ ԿԱՐԻՔՆԵՐԻ ՀԱՄԱՐ ԽՈՑ ՀԱՄԱՅՆՔԻ ԴՈՂՍ ԲՆԱԿԱՎԱՅՐԻ ՖՈՒՏԲՈԼԻ ԴԱՇՏԻ ԿԱՌՈՒՑՄԱՆ ԵՎ ԿԻՑ ԽԱՂԱՀՐԱՊԱՐԱԿԻ ԿԱՌՈՒՑՄԱՆ ԱՇԽԱՏԱՆՔՆԵՐԻ ԿԱՏԱՐՄԱՆ ՆԱԽԱԳԻԾ	ՓՈՒԼ	ԹԵՐԹ	ԹԵՐԹԵՐ
					ԵԿ	9	17
					«ԱՐԽԻ-ՏՈՒՐ» ՍՊԸ		
				ԱՐՏԱՔԻՆ ԲԱՐԵԿԱՐԳՈՒՄ			

ՍԱԼՎԱԾՔԻ, ԱՍՖԱԼՏԲԵՏՈՆԵ ՃԱՆԱՊԱՐՀ, ԲԵՏՈՆԵ ՍԱԼԻԿՆԵՐԻ ԵՎ ԾԱՂԿԱՆՈՑԻ ԿՏՐՎԱԾՔ 1-1 ,Մ1:20

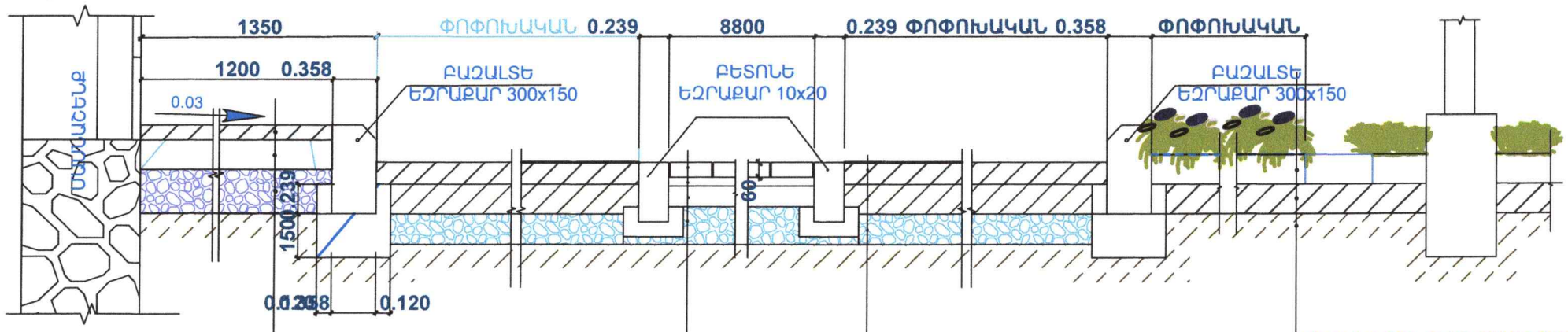

ՁԵՎԱՎՈՐ ԲԵՏՈՆԵ ՍԱԼԻԿ,δ=6 սմ
ԱՎԱԶԱՅԻՆ ՇԵՐՏ, δ=5 սմ
ԽՃԻ ՏՈՓԱՆԱԾ ՇԵՐՏ, δ=10 սմ
ԲՆԱԿԱՆ ԳՐՈՒՆՏԱՅԻՆ ՀԻՄՆԱՏԱԿ

ՁԵՎԱՎՈՐ ԲԵՏՈՆԵ ՍԱԼԻԿ,δ=6 սմ
ԱՎԱԶԱՅԻՆ ՇԵՐՏ, δ=5 սմ
ԽՃԻ ՏՈՓԱՆԱԾ ՇԵՐՏ, δ=10 սմ
ԲՆԱԿԱՆ ԳՐՈՒՆՏԱՅԻՆ ՀԻՄՆԱՏԱԿ

ՁԵՎԱՎՈՐ ԲԵՏՈՆԵ ՍԱԼԻԿ,δ=6 սմ
ԱՎԱԶԱՅԻՆ ՇԵՐՏ, δ=5 սմ
ԽՃԻ ՏՈՓԱՆԱԾ ՇԵՐՏ, δ=10 սմ
ԲՆԱԿԱՆ ԳՐՈՒՆՏԱՅԻՆ ՀԻՄՆԱՏԱԿ

ԾԱՂԿԱՆՈՑԻ ՀԻՄՆՈՒՄ(1մ²-30հատ ծաղիկ)
ԲՈՒՍԱՀՈՂԻ ՓՈՌՈՒՄ -100մմ
ԴՐԵՆԱԺԱՅԻՆ ՇԵՐՏ-ԿԱՐՄԻՐ ԱՎԱԶ -100մմ
ԲՆԱԿԱՆ ԳՐՈՒՆՏԱՅԻՆ ՀԻՄՆԱՏԱԿ

ԱՍՖԱԼՏԲԵՏՈՆԵ ՃԱՆԱՊԱՐՀ , ՍԻՉԱՄԱՐԳԻ ԵՎ ՄԱՐՁԱՀՐԱՊԱՐԱԿԻ ԿՏՐՎԱԾՔ 3-3 ,Մ1:20

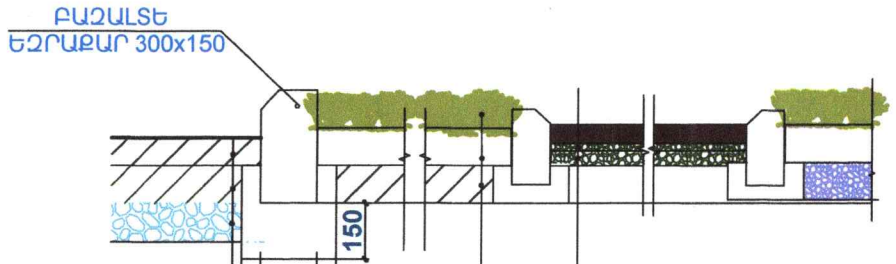

ՁԵՎԱՎՈՐ ԲԵՏՈՆԵ ՍԱԼԻԿ,δ=6 սմ
ԱՎԱԶԱՅԻՆ ՇԵՐՏ, δ=5 սմ
ԽՃԻ ՏՈՓԱՆԱԾ ՇԵՐՏ, δ=10 սմ
ԲՆԱԿԱՆ ԳՐՈՒՆՏԱՅԻՆ ՀԻՄՆԱՏԱԿ

ԳՐՈՒՆՏ ՄԻՋԻՆ ԶՐԱԹԱՓԱՆՑԵԼԻՈՒԹՅԱՄԲ
(ՓՈՇԻԱՑԱԾ ԱՎԱԶ,ԿԱՎԱՎԱԶ ԵՎ ԹԵԹԵՎ ԿԱՎԱՎԱԶ)-5 սմ
ԽԻՃԻ ՇԵՐՏ 1 -2սմ ԽՈՇՈՐԱՀԱՏԻԿՈՒԹՅԱՆ - 3սմ
ԽԻՃԻ ՇԵՐՏ 2 -4սմ ԽՈՇՈՐԱՀԱՏԻԿՈՒԹՅԱՆ - 4սմ
ՏՈՓԱՆԱԾ ՀԻՄՔ

ՍԻՉԱՄԱՐԳԻ ՀԻՄՆՈՒՄ
ԱՌԿԱ ԲՈՒՍԱՀՈՂԻ ՓՈՌՈՒՄ -100մմ
ԴՐԵՆԱԺԱՅԻՆ ՇԵՐՏ-ԿԱՐՄԻՐ ԱՎԱԶ -100մմ
ԲՆԱԿԱՆ ԳՐՈՒՆՏԱՅԻՆ ՀԻՄՆԱՏԱԿ

ՍԱԼՎԱԾՔԻ, ԱՍՖԱԼՏԲԵՏՈՆԵ ՃԱՆԱՊԱՐՀ ԵՎ ՍԻՉԱՄԱՐԳԻ ԿՏՐՎԱԾՔ 2-2 ,Մ1:20

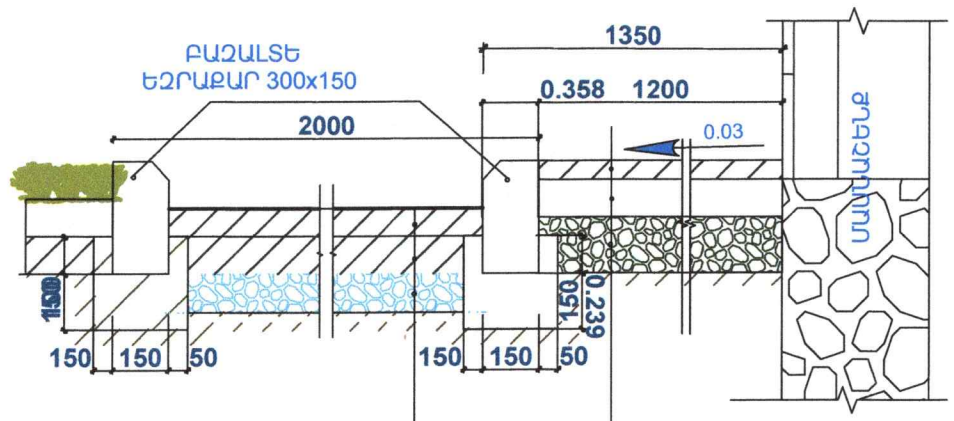

ՁԵՎԱՎՈՐ ԲԵՏՈՆԵ ՍԱԼԻԿ,δ=6 սմ
ԱՎԱԶԱՅԻՆ ՇԵՐՏ, δ=5 սմ
ԽՃԻ ՏՈՓԱՆԱԾ ՇԵՐՏ, δ=10 սմ
ԲՆԱԿԱՆ ԳՐՈՒՆՏԱՅԻՆ ՀԻՄՆԱՏԱԿ

ՁԵՎԱՎՈՐ ԲԵՏՈՆԵ ՍԱԼԻԿ,δ=6 սմ
ԱՎԱԶԱՅԻՆ ՇԵՐՏ, δ=5 սմ
ԽՃԻ ՏՈՓԱՆԱԾ ՇԵՐՏ, δ=10 սմ
ԲՆԱԿԱՆ ԳՐՈՒՆՏԱՅԻՆ ՀԻՄՆԱՏԱԿ

				ՀՀ ԱՐՄԱՎԻՐԻ ՄԱՐԶԻ ԽՈՒՑ ՀԱՄԱՅՆՔ N ԱՄԽՀ-ԳՀԾԶԲ-25/17		
ՏՆՕՐԵՆ "ԱՐԽԻ-ՏՈՒՐ" ՍՊԸ	Կ. ՀՈՎԵՅԱՆ			ՀՀ ՄԱՐԶ ԱՐՄԱՎԻՐ,ՀԱՄԱՅՆՔ ԽՈՒՑ ԳՅՈՒՂ ԱՅԳԵՇԱՏ (ԷՋՄԻԱՇԻՆ ՇՐՋ.) ԱՋԱՏՈՒԹՅԱՆ ՓՈՂՈՑ 37/5 ՀՈՂԱՄԱՍ ԽՈՒՑ ՀԱՄԱՅՆՔԻ ԱՅԳԵՇԱՏ ԲՆԱԿԱՎԱՅՐԻ ՖՈՒՏԲՈԼԻ ԴԱՇՏԻ ԿԱՌՈՒՑՄԱՆ ԱՇԽԱՏԱՆՔՆԵՐԻ ԿԱՏԱՐՄԱՆ ՆԱԽԱԳԻԾ	ՓՈՒԼ	ԹԵՐԹ	ԹԵՐԹԵՐ
Ն.Գ.Ճ.	Կ. ՀՈՎԵՅԱՆ				ԱՆ	10	17
				ԿՏՐՎԱԾՔ 1-1, Մ1:10; ԿՏՐՎԱԾՔ 2-2, 3-3, 4-4, Մ1:20;	«ԱՐԽԻ-ՏՈՒՐ» ՍՊԸ		

1 ՀԱՏ

ՄԵՏԱՂԱԿԱՆ ՄԱՐԶԱՍԱՐՔ N 1

ՄԵՏԱՂԱԿԱՆ ՆՍՏԱՐԱՆ N 4

4 ՀԱՏ

ՄԵՏԱՂԱԿԱՆ ՄԱՐԶԱՍԱՐՔ N 2

2 ՀԱՏ

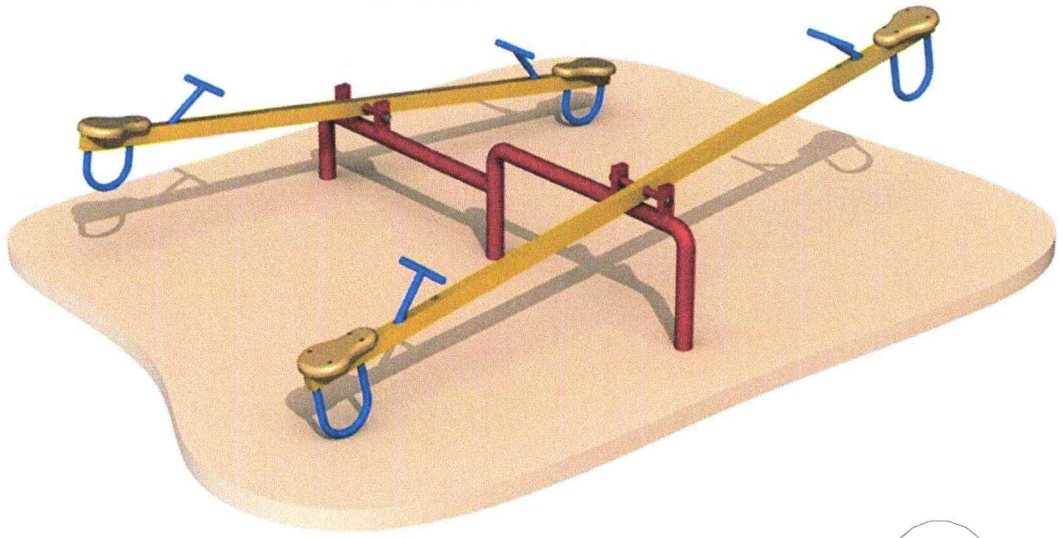

ՄԵՏԱՂԱԿԱՆ ՄԱՐԶԱՍԱՐՔ N 3

1 ՀԱՏ

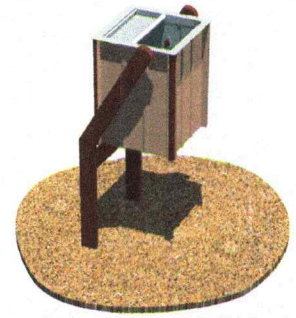

ՄԵՏԱՂԱԿԱՆ ԱՂԲԱՄԱՆ N 5

5 ՀԱՏ

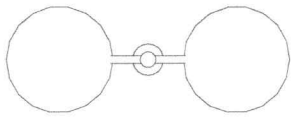

ԼՈՒՄԱՏՈՒ N 7

2 ՀԱՏ

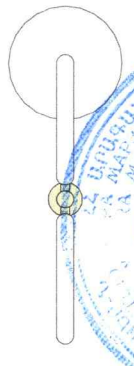

ԼՈՒՄԱՏՈՒ N 6 4 ՀԱՏ

ՄԵՏԱՂԱԿԱՆ ՄԱՐԶԱՍԱՐՔԵՐԸ ԳՈՐԾԱՐԱՆԱՅԻՆ ԱՐՏԱԴՐՈՒԹՅԱՆ ԵՆ, ՈՐՈՆՔ ՊԵՏՔ Է ԱՊԱՀՈՎ ԵՆ՝

1-ԱՆՎՏԱՆԳՈՒԹՅՈՒՆԸ

2-ՄԵՏԱՂԻ ԵՎ ԱՅԼ ՆՅՈՒԹԵՐԻ ՈՐԱԿԸ

3-ՏԵՍՔԸ ԵՎ ԳՈՒՅՆԸ՝ ՀԱՄԱՁԱՅՆԵՑՆԵԼՈՎ ՊԱՏՎԻՐԱՏՈՒԻ ՀԵՏ

4- ՄԵՏԱՂԸ ՊԵՏՔ Է ՆԵՐԿՎԱԾ ԼԻՆԻ ԲԱՐՁՐՈՐԱԿ ՓՈՇԵՆԵՐԿՎԱԾ ՆԵՐԿՈՎ

5-ՊԵՏՔ Է ԱՄՐԱԿԱՑՎԵՆ ԲԵՏՈՆԵ ՀԻՄՔԵՐԻ ՎՐԱ

				ՀՀ ԱՐՄԱՎԻՐԻ ՄԱՐԶԻ ԽՈՅ ՀԱՄԱՅՆՔ N ԱՄԽՀ-ԳՀՄՔՖ-25/35			
ՏՆՕՐԵՆ	Կ ՀՈՎԵՑԱՆ			ԽՈՅԻ ՀԱՄԱՅՆՔԱՊԵՏԱՐԱՆԻ ԿԱՐԻՔՆԵՐԻ ՀԱՄԱՐ ԽՈՅ ՀԱՄԱՅՆՔԻ ԴՈՂՍ ԲՆԱԿԱՎԱՅՐԻ ՖՈՒՏԲՈԼԻ ԴԱՇՏԻ ԿԱՌՈՒՑՄԱՆ ԵՎ ԿԻՑ ԽԱՂԱՀՐԱՊԱՐԱԿԻ ԿԱՌՈՒՑՄԱՆ ԱՇԽԱՏԱՆՔՆԵՐԻ ԿԱՏԱՐՄԱՆ ՆԱԽԱԳԻԾ	ՓՈՒԼ	ԹԵՐԹ	ԹԵՐԹԵՐ
ՆԱԽԱԳԾՈՂ	Կ ՀՈՎԵՑԱՆ				ԵԿ	11	17
				ՆԿԱՐՆԵՐ ՄԵՏԱՂԱԿԱՆ ՄԱՐԶԱՍԱՐՔԵՐ	«ԱՐԽԻ-ՏՈՒՐ» ՍՊԸ		

1. Տարածքի նախապատրաստման և համահարթեցման հողային աշխատանքներ		
Պինդ ավազակոպճային IV (33գ) կարգի գրունտի կտրում բուլդոզերով, տեղափոխելով մինչև 100մ, բաշխելով համաչափ տարածքում (լիցք)	մ³	100.0
Յանույթի հատվածների համահարթեցում մեխանիկական եղանակով	մ²	1200.0
Լիցքի հատվածի համահարթեցում մեխանիկական եղանակով	մ²	1200.0
Ընդամենը 1`		
2. Մետաղական ցանկապատ և դարպաս (1 հատ) և դռնակ (2 հատ)		
IV կարգի գրունտի փորում էքսկավատորով, բարձելով ա/ինքնաթափի վրա և տեղափոխում 2կմ	մ³	42.2
Նույնը, կողից	մ³	20.0
Նույնը, ձեռքով	մ³	11.7
Գրունտի հետլիցք ձեռքով, տոփանմամբ	մ³	31.7
Խճի նախաշերտ հիմքերի տակ H=10սմ	մ³	6.60
Յիմքեր B15 դասի բետոնից	մ³	37.0
Մարզադաշտի մետաղական ցանկապատի, դարպասների և դռնակների մոնտաժում	տ	5.9
Մարզադաշտի մետաղական ցանցկապատում դարպասների և դռնակների արժեքը (խողովակ` 80x60x3մմ H-4 5 68 հատ 40x40x2.5մմ (396գծմ) 40x40x2.5մմ (32 գծմ) 60x40x3մմ (132գծմ) ,60x40x3մմ (17գծմ) , ներդիր էլեմենտ δ=4մմ (100x100)մմ թ/պողպատից և Φ12A500C դասի ամրանից` 0.04տ, մետաղական ցանց 200x50x5մմ (528 մ2)	տ	6.1
Ծխնի	հատ	12
Փական	հատ	2
Դարպասների և դռնակների ներկաստառում և երկշերտ յուղաներկում	մ²	490.0
Ընդամենը 2`		
3. Ֆուտբոլի բացօդյա մարզադաշտ (800մ²)		
Բազալտե 0-5մմ խճային հիմք H=5սմ, տոփանմամբ ,	մ³	40.0
Բազալտե 10-15մմ խճային հիմք H=15սմ, տոփանմամբ	մ³	120.0
Բազալտե 20-70մմ խճային հիմք H=25սմ, տոփանմամբ ,	մ³	200.0
Արհեստական փաթթոցային խոտածածկ, ներառյալ նշագծման հատվածները Յ=50մմ	մ²	800.0
Ընդամենը 3`		

4. Ֆուտբոլի դաշտի մետաղական դարպասներ		
Փոսորակի փորում III կարգի գրունտում ձեռքով	մ³	1.86
Գրունտի հետլիցք ձեռքով	մ³	0.74
Յիմք դարպասի համար B15 դասի բետոնից	մ³	1.12
Ներդիր էլեմենտներ δ=6մմ թերթավոր պողպատից	կգ	6.12
Դարպասի կոնստրուկցիաների մոնտաժում պողպատե խողովակներից (102x4մմ` 0.155տ, 51x4մմ` 0.111տ)	տ	0.266
Պողպատե էլեմենտների ներկաստառում ԳՖ-021 նախաներկով և երկշերտ յուղաներկում	մ²	8.5
Ֆուտբոլի ցանց	հատ	2.00
Ընդամենը 4`		
5. Յարթակներ, անցուղիներ		
Գրունտի տոփանում խճով	մ²	144.00
Յարթաշերտ ցեմենտավազե չոր խառնուրդով H=100մմ	մ³	14.40
Յարթակների երեսպատում բետոնե զունավոր սալիկներով (էկոտոմետ) H=40մմ	մ²	144.00
Ընդամենը 5`		
6. Խաղահրապարակ (115.5մ²)		
Խճային հիմք H=10սմ, տոփանմամբ	մ³	11.6
Ցեմենտբետոնե ծածկույթ H=20սմ B20 դասի բետոնից	մ²	115.5
Ռետինե հատիկներով անկար, պոլիուրետանային հիմքով համադրված, էլաստիկ սպորտային ծածկույթ H=10մմ	մ²	115.5
Ընդամենը 6`		
7. Մարմնամարզության տարածք (115.5 մ²)		
Մետաղական խաղասարքեր պատրաստում և մոնտաժում խողովակներից 1	հատ	1
Մետաղական խաղասարքեր պատրաստում և մոնտաժում խողովակներից 2	հատ	1
Մետաղական խաղասարքեր պատրաստում և մոնտաժում խողովակներից 3	հատ	1
Մետաղական խաղասարքեր պատրաստում և մոնտաժում խողովակներից 4	հատ	1
Ընդամենը 5`		

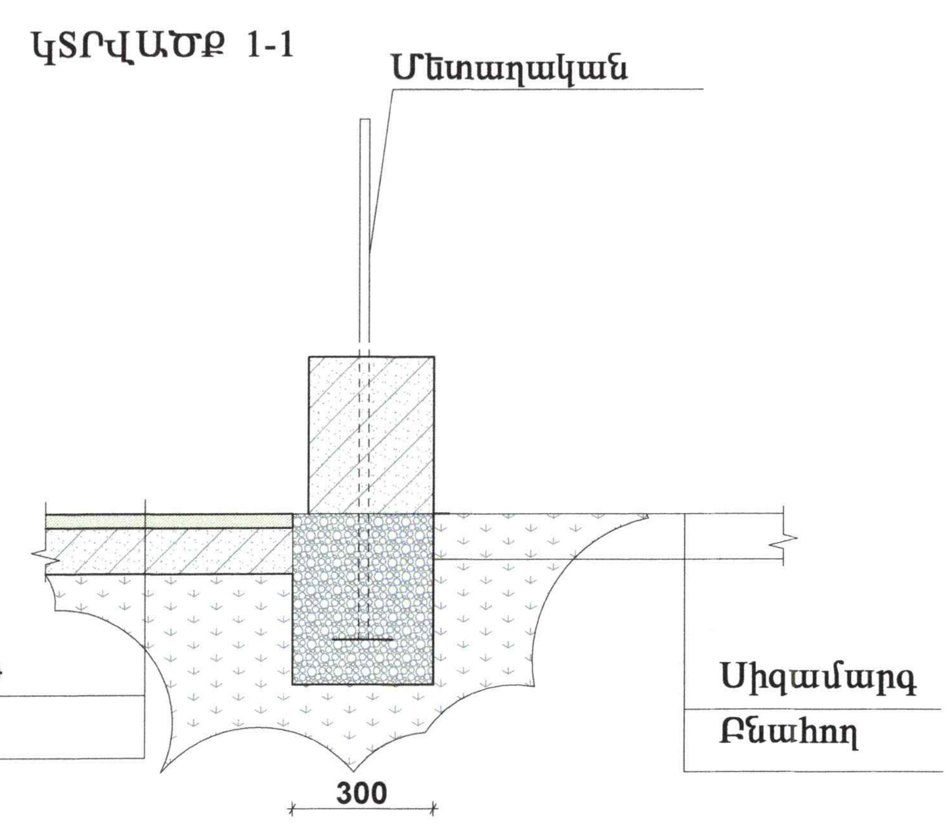

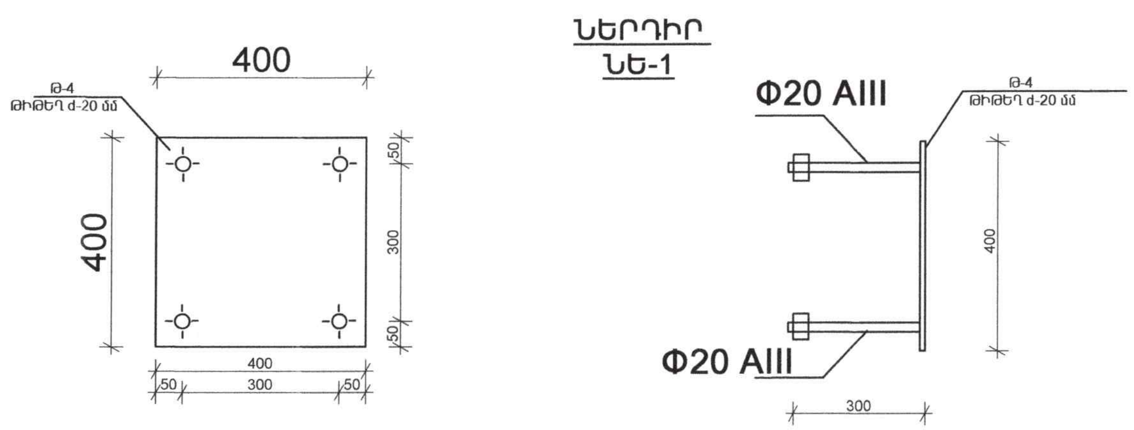

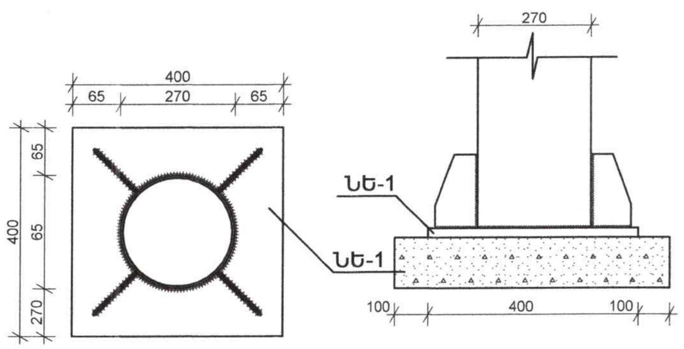

ՏՆՕՐԵՆ	Կ. ՀՈՎԵՅԱՆ		ՀՀ ԱՐՄԱՎԻՐԻ ՄԱՐԶԻ ԽՈՅ ՀԱՄԱՅՆՔ N ԱՄՀ2-ԳՀՄԾՁԲ-25/35		
ՆԱԽԱԳԾՈՂ	Գ.ԿԱՐԱՊԵՏՅԱՆ		ԽՈՅԻ ՀԱՄԱՅՆՔԱՊԵՏԱՐԱՆԻ ԿԱՐԻՔՆԵՐԻ ՀԱՄԱՐ ԽՈՅ ՀԱՄԱՅՆՔԻ ԴՈՂՍ ԲՆԱԿԱՎԱՅՐԻ ՖՈՒՏԲՈԼԻ ԴԱՇՏԻ ԿԱՌՈՒՅՄԱՆ ԵՎ ԿԻՑ ԽԱՂԱՀՐԱՊԱՐԱԿԻ ԿԱՌՈՒՅՄԱՆ ԱՇԽԱՏԱՆՔՆԵՐԻ ԿԱՏԱՐՄԱՆ ՆԱԽԱԳԻԾ	ՓՈՒԼ: ԵԿ	ԹԵՐԹ: 12 / ԹԵՐԹԵՐ: 17
			ԱՐՏԱՔԻՆ ԲԱՐԵԿԱՐԳՄԱՆ ՆԱԽԱԳԻԾ	<ԱՐԽԻ-ՏՈՒՐ> ՍՊԸ	

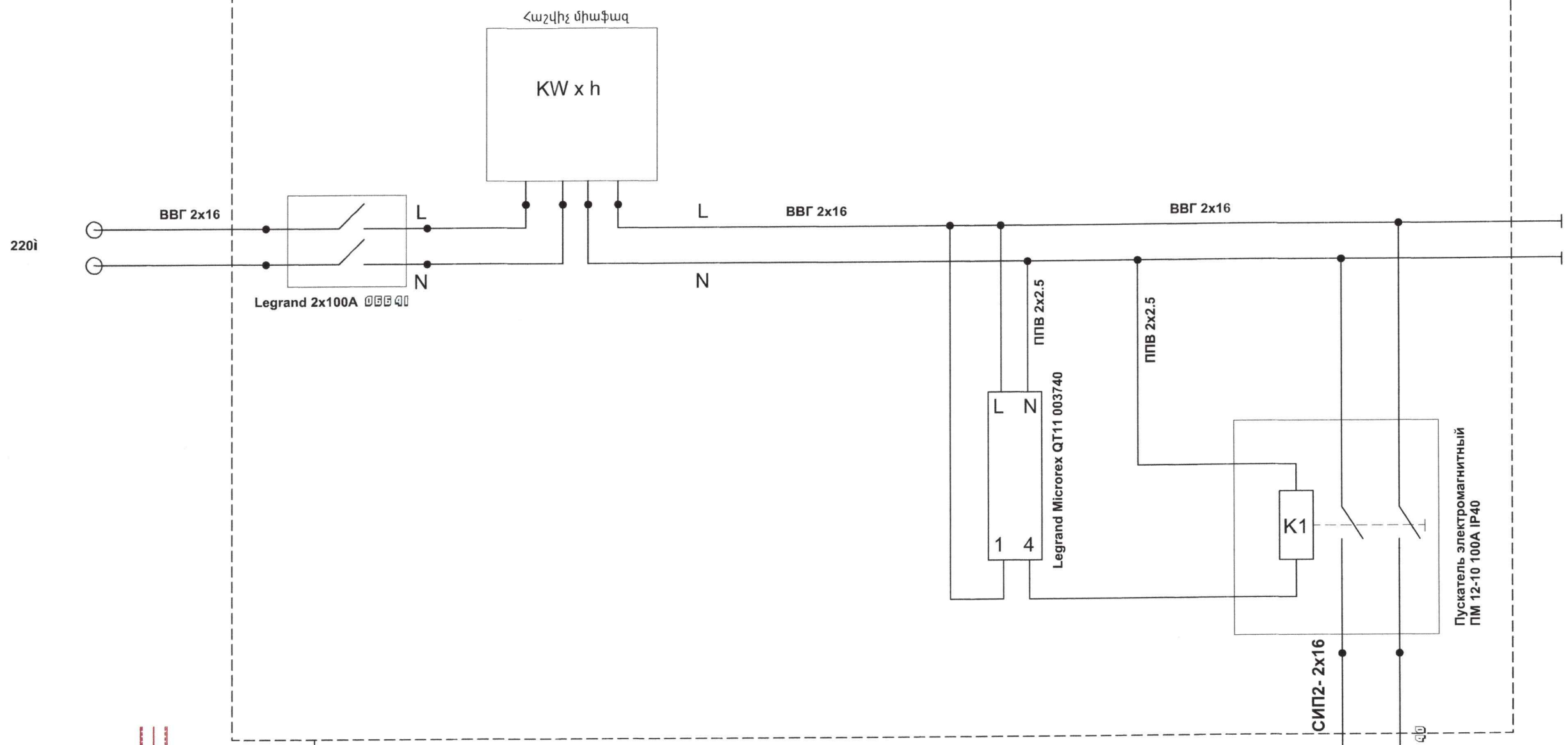

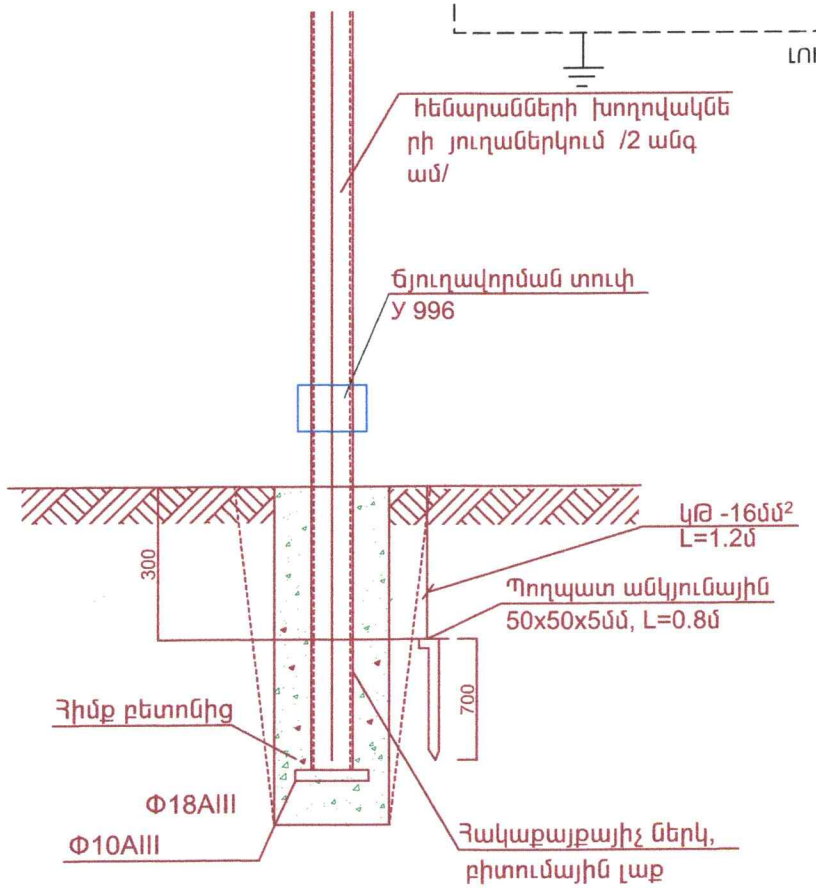

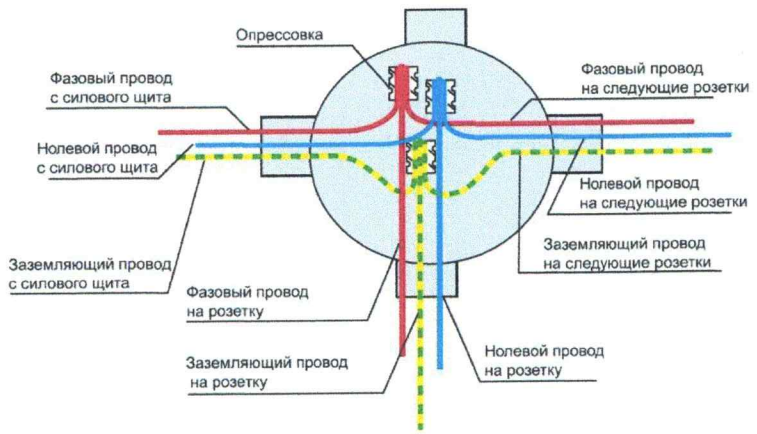

				ՀՀ ԱՐՄԱՎԻՐԻ ՄԱՐԶԻ ԽՈՅ ՀԱՄԱՅՆՔ N ԱՄԽՀ-ՊՀՄՋԲ-25/35		
ՏՆՕՐԵՆ	Կ. ՀՈՎԵՅԱՆ			ԽՈՅԻ ՀԱՄԱՅՆՔԱՊԵՏԱՐԱՆԻ ԿԱՐԻՔՆԵՐԻ ՀԱՄԱՐ ԽՈՅ ՀԱՄԱՅՆՔԻ ԴՂՂՍ ԲՆԱԿԱՎԱՅՐԻ ՖՈՒՏԲՈԼԻ ԴԱՇՏԻ ԿԱՌՈՒՑՄԱՆ ԵՎ ԿԻՑ ԽԱՂԱՀՐԱՊԱՐԱԿԻ ԿԱՌՈՒՑՄԱՆ ԱՇԽԱՏԱՆՔՆԵՐԻ ԿԱՏԱՐՄԱՆ ՆԱԽԱԳԻԾ	ՓՈՒԼ	ԹԵՐԹ	ԹԵՐԹԵՐ
ՆԱԽԱԳԾՈՂ	Գ.ԿԱՐԱՊԵՏՅԱՆ				ԵԿ	13	17
				ՄԻԱՑՄԱՆ ՍԽԵՄԱ	<ԱՐԽԻ-ՏՈՒՐ> ՍՊԸ	

1-1 Մ1:20

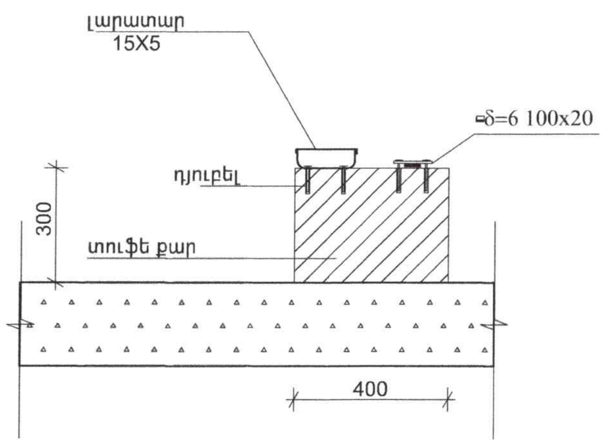

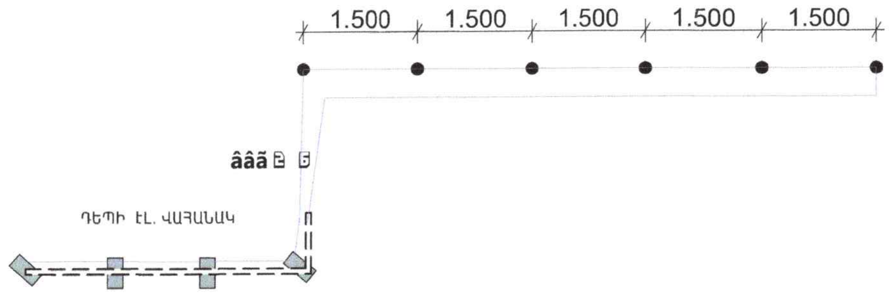

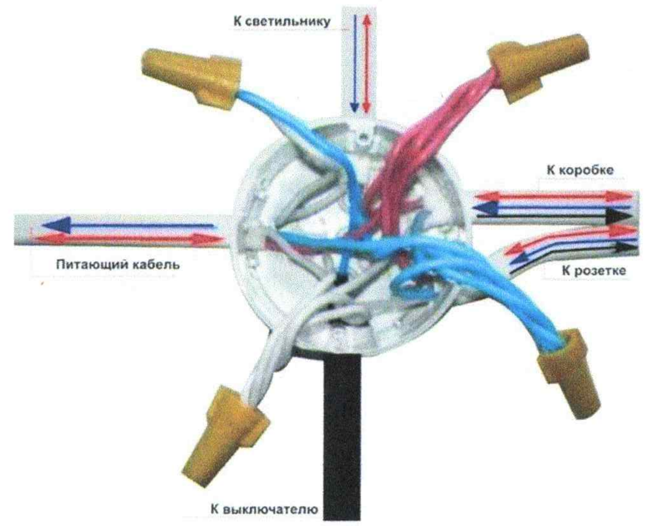

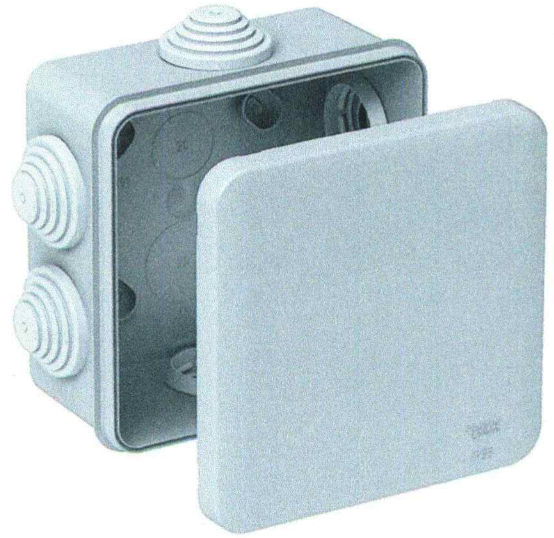

ԿԻՐԱՌԵԼԻ ՀԱՆԳՈՒՅՑՆԵՐ

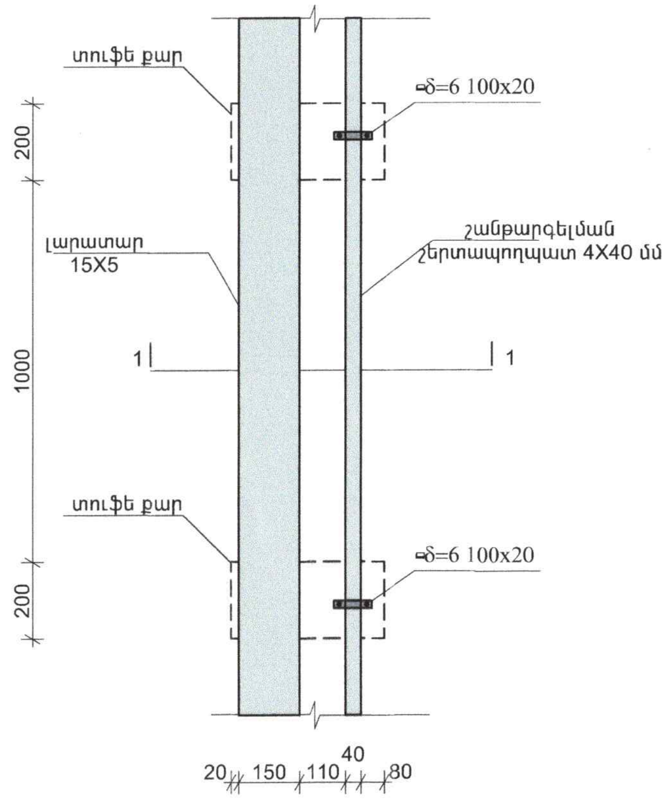

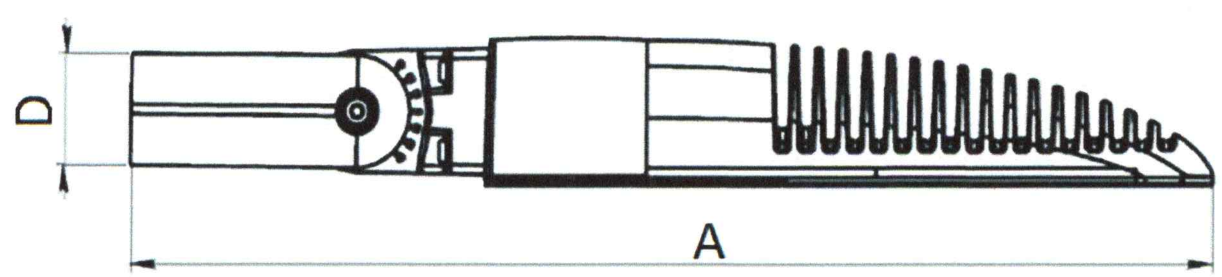

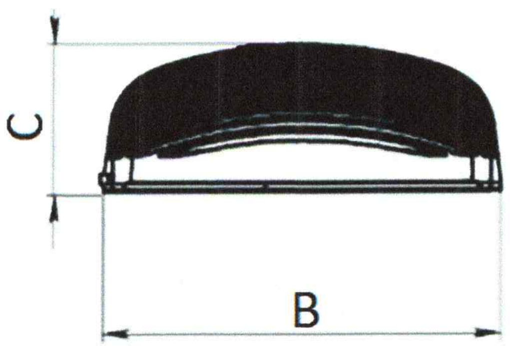

ՀՈՂԱՆՑՄԱՆ ԿՈՆՏՈՒՐ
1-1

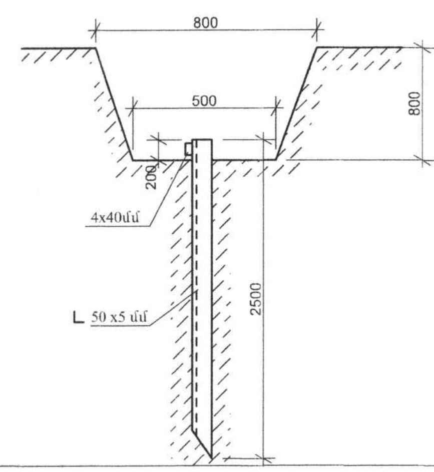

ՀԵՆԱՍՅՈՒՆ 8,0 մ ԲԱՐՁՐՈՒԹՅԱՄԲ 30 մ ՆՎԱԶԱԳՈՒՅՆ - 40 մ ԱՌԱՎԵԼԱԳՈՒՅՆ ՔԱՅԼ ՀԵՌԱՎՈՐՈՒԹՅԱՄԲ ՀԵՆԱՍՅՈՒՆԵՐԻ ԴԻՐՔԸ ՊԵՏՔ Է ՀԱՐՄԱՐԵՑՆԵԼ ՏԵՂՈՒՄ՝ ՀԱՇՎԻ ԱՌՆԵԼՈՎ ՏԵՂԱՆՔԻ ՆԻՇԵՐԸ, ԲՆԱԿԵԼԻ ՏՆԵՐԻ ԵՎ ՇԻՆՈՒԹՅՈՒՆՆԵՐԻ ԱՌԿԱՅՈՒԹՅՈՒՆԸ, ԾԱՌԵՐԻ ԵՎ ԻՆԺԵՆԵՐԱԿԱՆ ՑԱՆՑԵՐԻ ԱՌԿԱՅՈՒԹՅՈՒՆԸ

			22 ԱՐՄԱՎԻՐԻ ՄԱՐԶԻ ԽՈՅ ՀԱՄԱՅՆՔ N ԱՄԽՀ-ԳՀԾՁԲ-25/35		
ՏՆՕՐԵՆ	Կ. ՀՈՎՅԱՆ		ԽՈՅԻ ՀԱՄԱՅՆՔԱՊԵՏԱՐԱՆԻ ԿԱՐԻՔՆԵՐԻ ՀԱՄԱՐ ԽՈՅ ՀԱՄԱՅՆՔԻ ԴՈՂՍ ԲՆԱԿԱՎԱՅՐԻ ՖՈՒՏԲՈԼԻ ԴԱՇՏԻ ԿԱՌՈՒՑՄԱՆ ԵՎ ԿԻՑ ԽԱՂԱՀՐԱՊԱՐԱԿԻ ԿԱՌՈՒՑՄԱՆ ԱՇԽԱՏԱՆՔՆԵՐԻ ԿԱՏԱՐՄԱՆ ՆԱԽԱԳԻԾ	ՓՈՒԼ	ԹԵՐԹ	ԹԵՐԹԵՐ
ՆԱԽԱԳԾՈՂ	Գ.ԿԱՐԱՊԵՏՅԱՆ			ԷԿ	14	17
			ԼԱՐԱՏԱՐԻ ,ՇԱՆԹԱՐԳԵԼԻ ԵՎ ԷԼ.ՄՆՈՒՑՄԱՆ ՄԱԼՈՒԽԻ ՄԻԱՑՄԱՆ ՀԱՆԳՈՒՅՑՆԵՐ ՍԱՄՆԱԳԻՐ Մ 1:100	<ԱՐԽԻ-ՏՈՒՐ> ՍՊԸ		

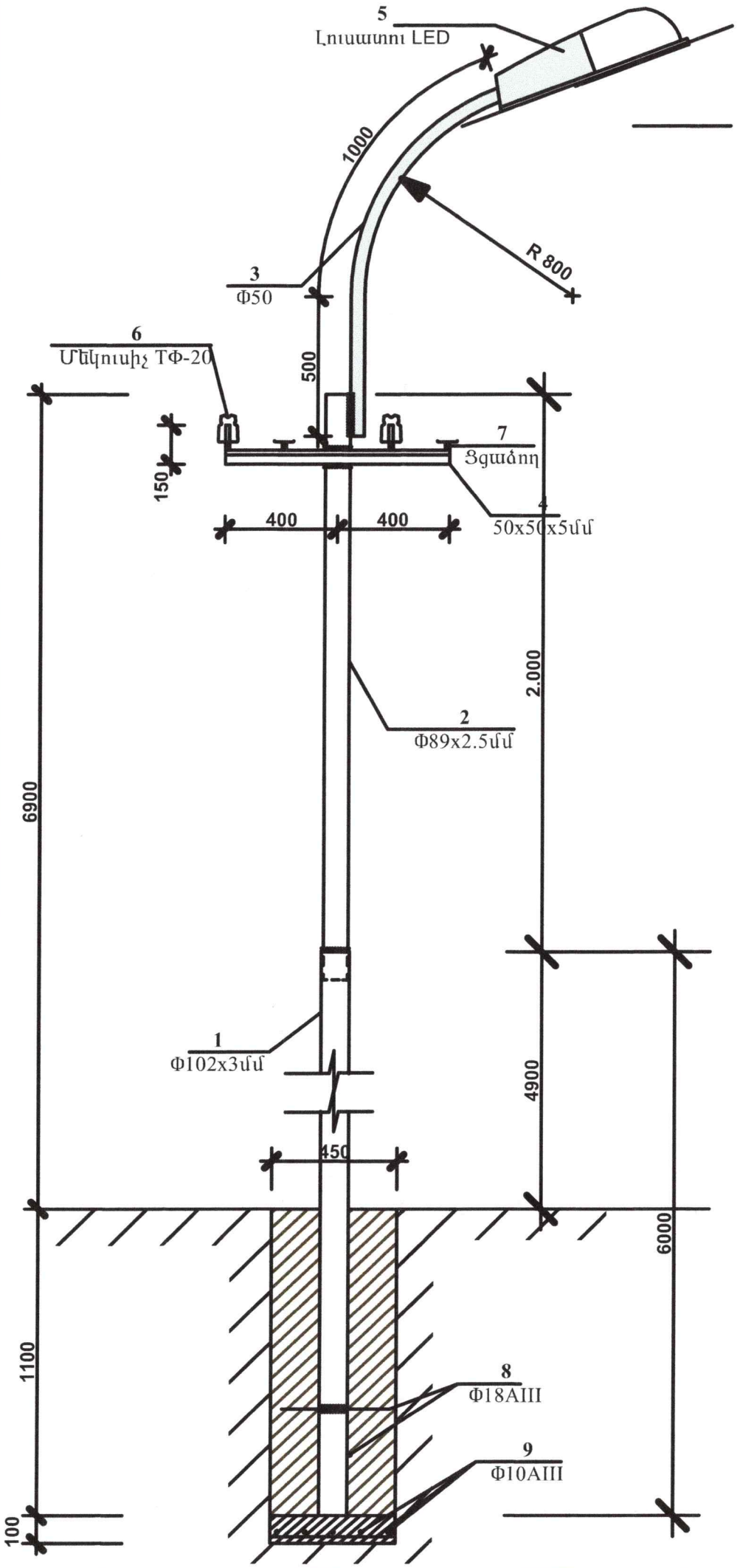

Լուսատու LED

Մեկուսիչ ТФ-20

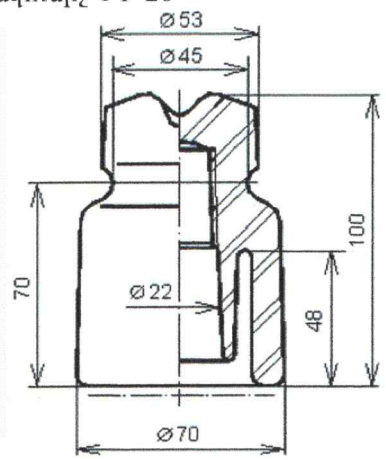

LED 150 (W) PLC 5000K 1x7400 lm, 150 W Коэффициент полезного действия: 100% Световой поток ламп: 7400 lm Световой поток от светильников: 7400 lm Мощность: 150.0 W

N1 մետաղական հենասյուն H=6,9մ + 1,1մ (2 հատ)

ՄԱՄՆԱԳԻՐ 1 ՄԵՏԱՂԱԿԱՆ ՀԵՆԱՍՅԱՆ ՀԱՄԱՐ

N	Անվանումը	Մակնիշը	Չափը	Քանակը (հատ)
1	Մետաղական խողովակ	Φ102x3մմ	6000 մմ	1
2	Մետաղական խողովակ	Φ89x2.5մմ	2000 մմ	1
3	Մետաղական խողովակ	Φ50	1500 մմ	1
4	Անկյունակ	50x50x5մմ	800 մմ	1
5	Լուսատու	LED		1
6	Մեկուսիչ	ТФ-20		4
7	Ցցաձող			4
8	Ամրան	Φ18AIII	400 մմ	2
9	Ամրան	Φ10AIII	400 մմ	10

ՀԵՆԱՍՅԱՆ ՓՈՍՈՐԱԿՆԵՐԸ ՓՈՐԵԼԻՍ ՆԱԽԱՊԵՍ ՀԱՄԱՁԱՅՆԵՑՆԵԼ ՊԱՏՎԻՐԱՏՈՒԻ ՀԵՏ

ՏՆՕՐԵՆ	Կ. ՀՈՎԵՅԱՆ		ՀՀ ԱՐՄԱՎԻՐԻ ՄԱՐԶԻ ԽՈՅ ՀԱՄԱՅՆՔ N ԱՄԽՀ-ԳՀՇՄՔ-25/35			
ՆԱԽԱԳԾՈՂ	Գ.ԿԱՐԱՊԵՏՅԱՆ		ԽՈՅԻ ՀԱՄԱՅՆՔԱՊԵՏԱՐԱՆԻ ԿԱՐԻՔՆԵՐԻ ՀԱՄԱՐ ԽՈՅ ՀԱՄԱՅՆՔԻ ԴՈՂՍ ԲՆԱԿԱՎԱՅՐԻ ՖՈՒՏԲՈԼԻ ԴԱՇՏԻ ԿԱՌՈՒՑՄԱՆ ԵՎ ԿԻՑ ԽԱՂԱՀՐԱՊԱՐԱԿԻ ԿԱՌՈՒՑՄԱՆ ԱՇԽԱՏԱՆՔՆԵՐԻ ԿԱՏԱՐՄԱՆ ՆԱԽԱԳԻԾ	ՓՈՒԼ	ԹԵՐԹ	ԹԵՐԹԵՐ
				ԵԿ	15	17
				<ԱՐԽԻ-ՏՈՒՐ> ՍՊԸ		

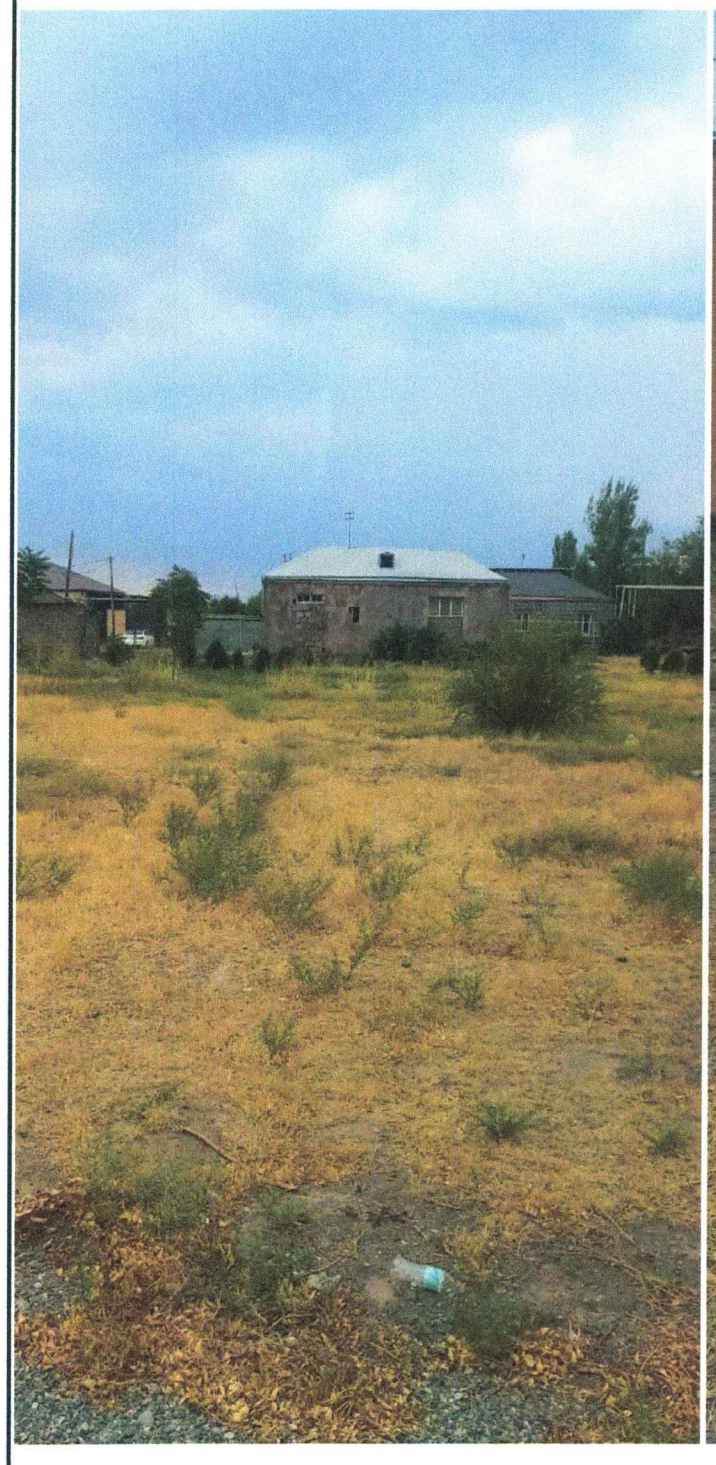

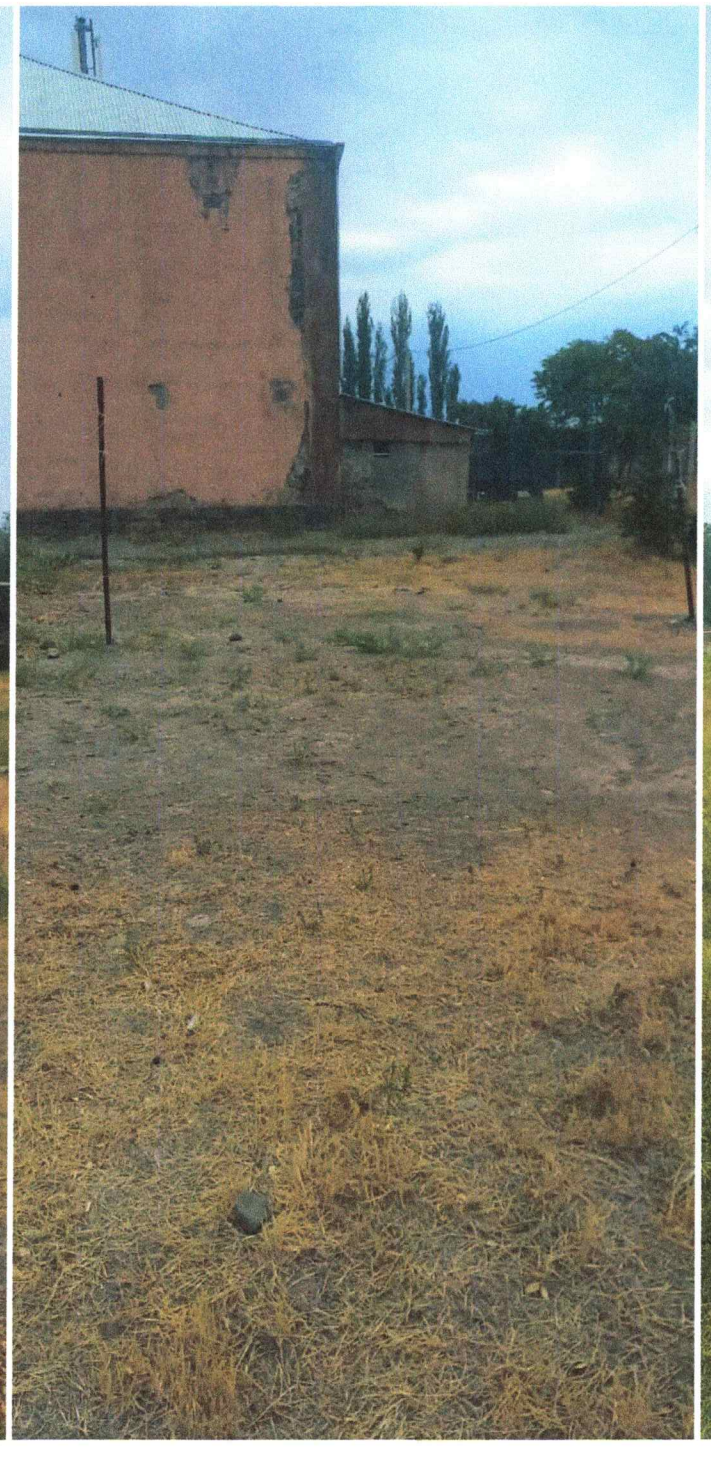

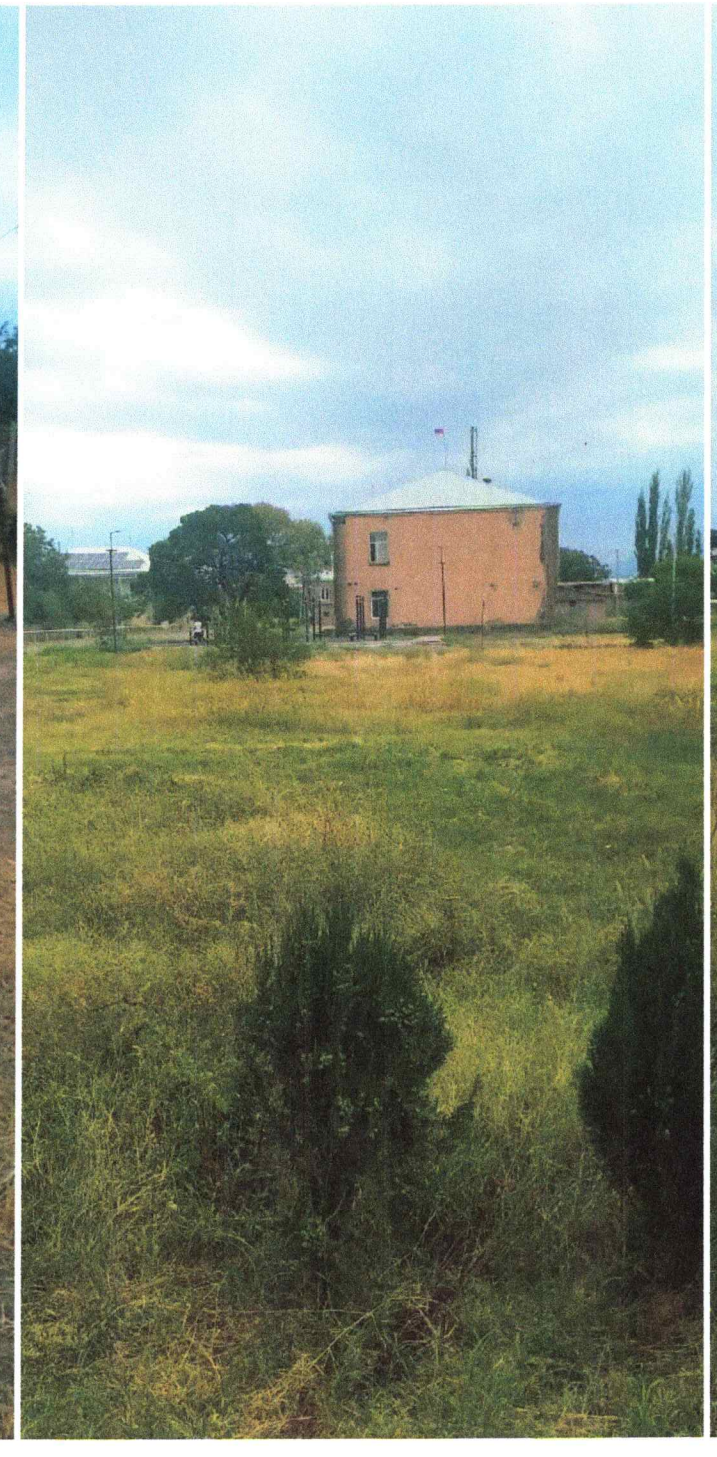

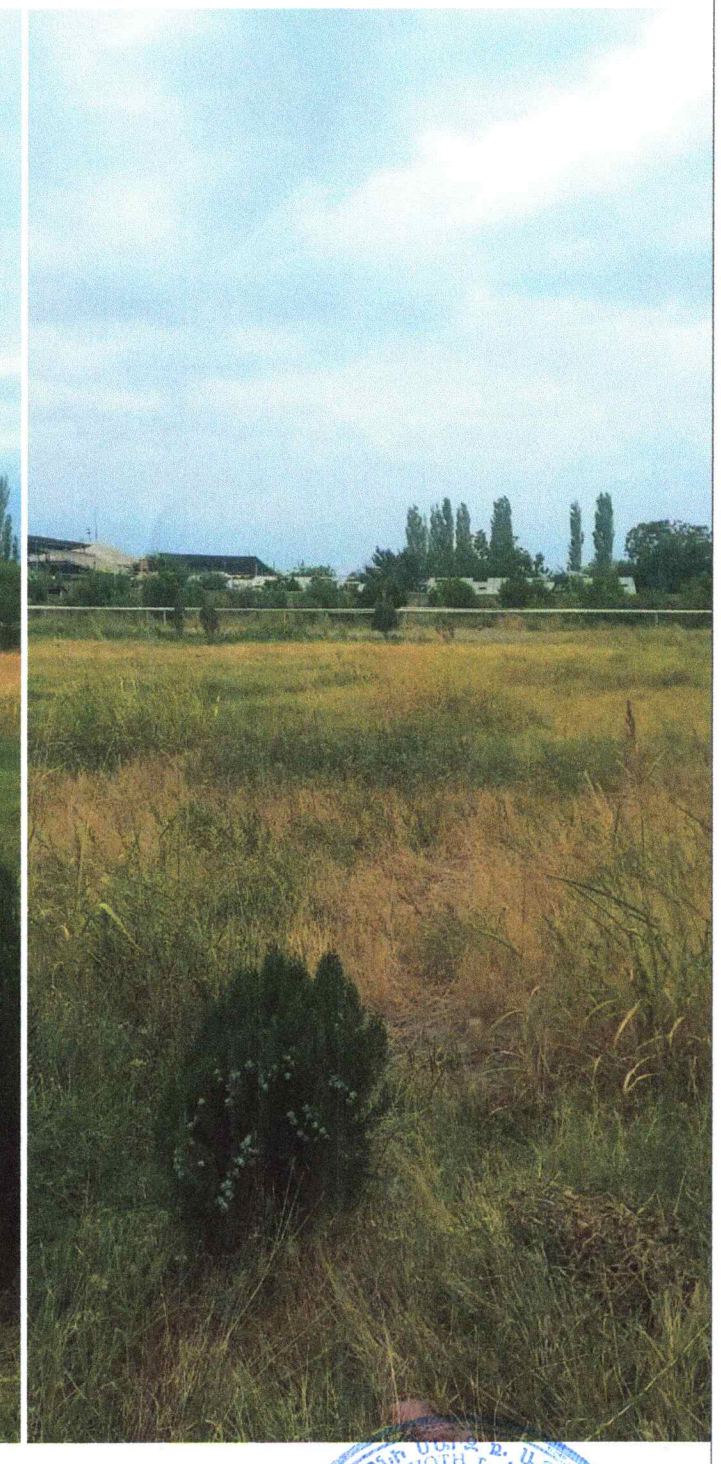

				ՀՀ ԱՐՄԱՎԻՐԻ ՄԱՐԶԻ ԽՈՑ ՀԱՄԱՅՆՔ N ԱՄԽՀ-ԳՀՇՄՔ-25/35		
ՏՆՕՐԵՆ	Կ. ՀՈՎԵՅԱՆ			ԽՈՑԻ ՀԱՄԱՅՆՔԱՊԵՏԱՐԱՆԻ ԿԱՐԻՔՆԵՐԻ ՀԱՄԱՐ ԽՈՑ ՀԱՄԱՅՆՔԻ ԴՈՂՍ ԲՆԱԿԱՎԱՅՐԻ ՖՈՒՏԲՈԼԻ ԴԱՇՏԻ ԿԱՌՈՒՑՄԱՆ ԵՎ ԿԻՑ ԽԱՂԱՀՐԱՊԱՐԱԿԻ ԿԱՌՈՒՑՄԱՆ ԱՇԽԱՏԱՆՔՆԵՐԻ ԿԱՏԱՐՄԱՆ ՆԱԽԱԳԻԾ	ՓՈՒԼ	ԹԵՐԹ	ԹԵՐԹԵՐ
ՆԱԽԱԳԾՈՂ	Կ. ՀՈՎԵՅԱՆ				ԵԿ	16	17
				ԼՈՒՍԱՆԿԱՐՆԵՐ	<ԱՐԽԻ-ՏՈՒՐ> ՍՊԸ	

ՀՀ ԱՐԱԳԱԾՈՏՆԻ ՄԱՐԶ, ԱՇՏԱՐԱԿԻ ՀԱՄԱՅՆՔ
RA ARARATSOTN MARZ, ASHTARAK COMMUNITY
«ԱՐԽԻ-ՏՈՒՐ»
«ARCHI-TUR»
05010092

ՀԵՌԱՆԿԱՐՆԵՐ

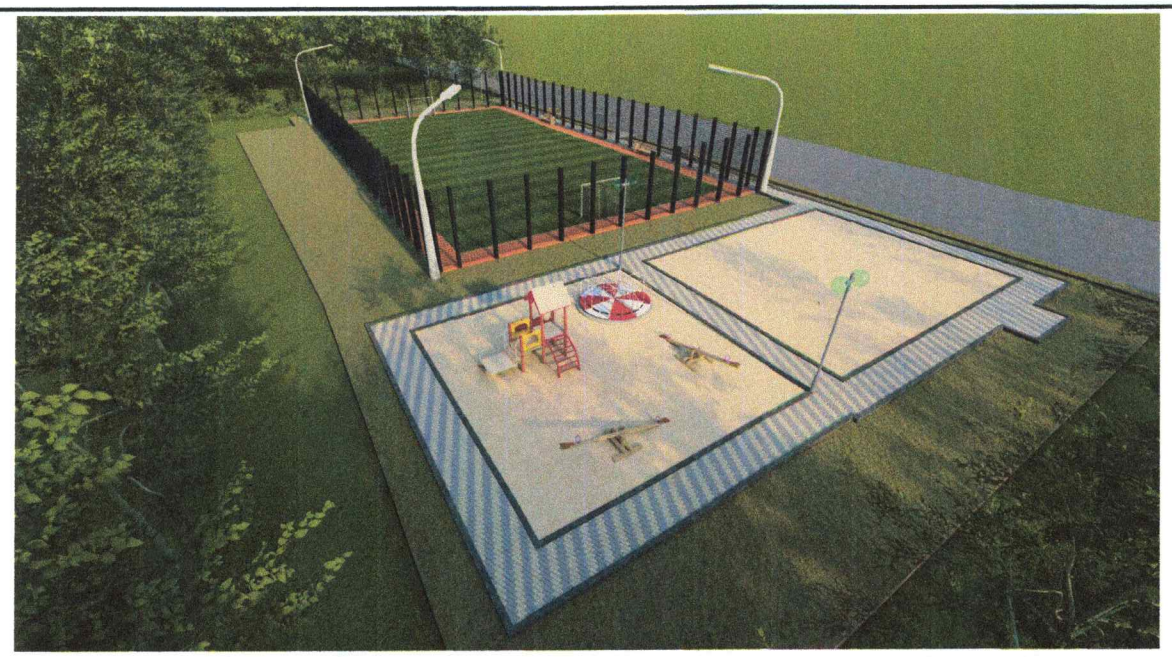

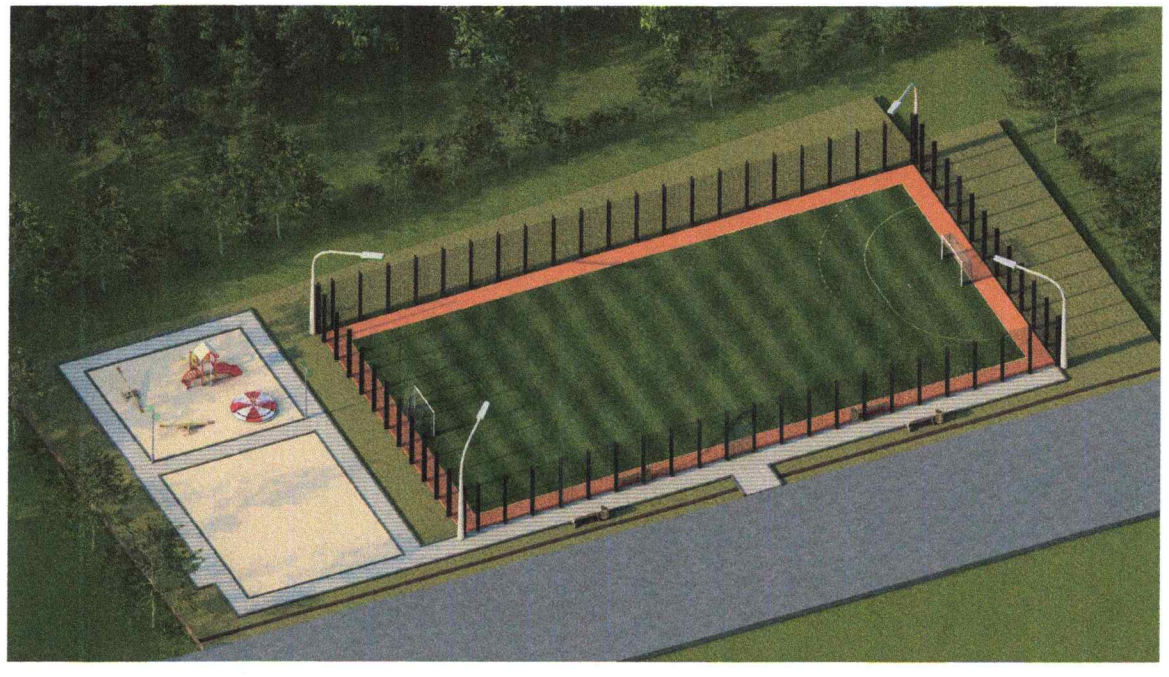

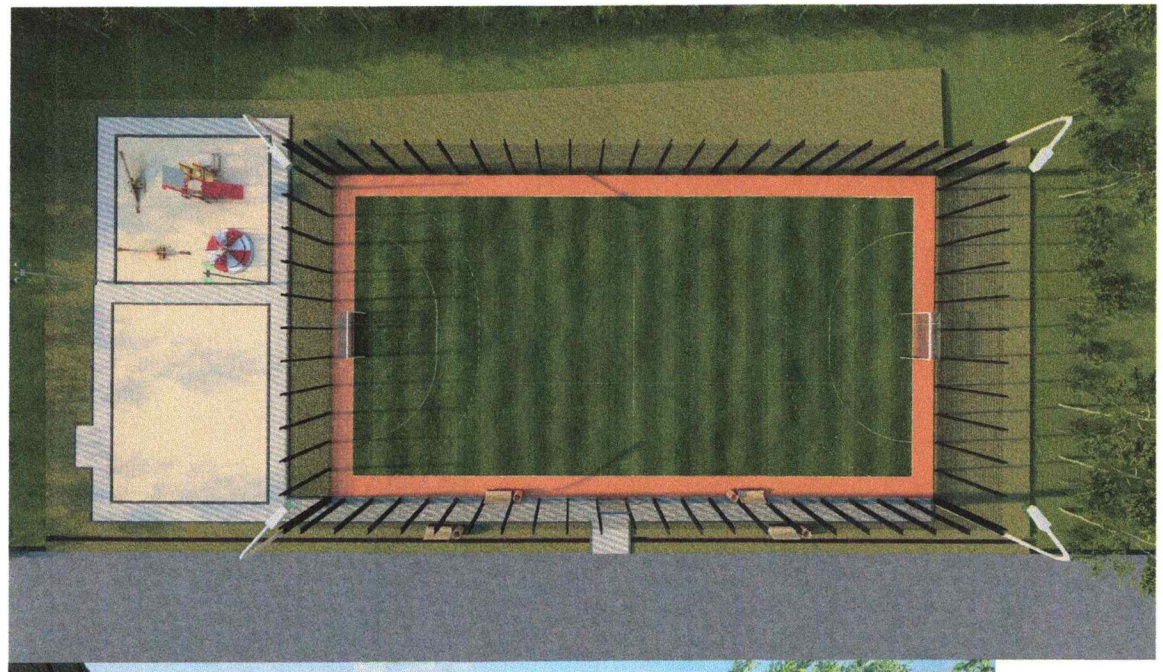

				ՀՀ ԱՐՄԱՎԻՐԻ ՄԱՐԶԻ ԽՈՑ ՀԱՄԱՅՆՔ N ԱՄԽՀ-ԳՀՇՁԲ-25/35		
ՏՆՕՐԵՆ	Կ. ՀՈՎԵՅԱՆ			ԽՈՑԻ ՀԱՄԱՅՆՔԱՊԵՏԱՐԱՆԻ ԿԱՐԻՔՆԵՐԻ ՀԱՄԱՐ ԽՈՑ ՀԱՄԱՅՆՔԻ ԴՈՂՍ ԲՆԱԿԱՎԱՅՐԻ ՖՈՒՏԲՈԼԻ ԴԱՇՏԻ ԿԱՌՈՒՑՄԱՆ ԵՎ ԿԻՑ ԽԱՂԱՀՐԱՊԱՐԱԿԻ ԿԱՌՈՒՑՄԱՆ ԱՇԽԱՏԱՆՔՆԵՐԻ ԿԱՏԱՐՄԱՆ ՆԱԽԱԳԻԾ	ՓՈՒԼ	ԹԵՐԹ	ԹԵՐԹԵՐ
ՆԱԽԱԳԾՈՂ	Կ. ՀՈՎԵՅԱՆ				ԵԿ	17	17
					<ՀԱՐԽԻ-ՏՈՒՐ> ՍՊԸ		
				ԼՈՒՍԱՆԿԱՐՆԵՐ		